Vues du Zinc

15

L'art de l'ornement

De la conception à la réalisation

PROJETS

Administration communale Spiez

École primaire Bern

Hôtel Metropole Bern

Dufourstrasse Bern

Villa Jacob St. Gallen

Villa Schlund-Elsaesser, Kirchberg

Maison familiale Riddes

Kramgasse Bern

DERNIÈRE PAGE

Planification et conseil

Catalogue d'ornements

VM BUILDING SOLUTIONS

VMZINC

Plus qu'un métier, un artisanat

Chère lectrice, cher lecteur,

La réalisation d'ornements en matériaux de qualité tels que le zinc et le cuivre est plus qu'un métier. Il s'agit plutôt d'un artisanat d'art de haut niveau. Notre "Atelier d'Art Français" vit cette tradition et ce savoir-faire depuis plus de 160 ans.

Le ferblantier entre dans un autre monde - comme un voyage dans le temps. Chaque projet est un nouveau défi qui exige de tous les participants un talent artistique et une compétence artisanale. Des bâtiments classés monuments historiques sont rénovés.

De nouvelles techniques, des outils ultramodernes et une technologie de pointe permettent de reproduire parfaitement les ornements. Pour ce faire, nous pouvons utiliser des scans, des fichiers 3D, des photos, des plans ou des dessins.

Notre production flexible nous permet de développer de nouveaux modèles et de répondre ainsi aux souhaits des architectes et des conservateurs de monuments.

Un monde d'artisanat noble et fier, des épis, des oeils de bœuf et des lucarnes, des vases décoratifs, des girouettes, des couronnements de faîtage, des têtes de dragon..., tout est réalisé avec un grand soin du détail.

Claudio Raetzo
Maître de ferblantier dipl. fédéral
Assistant technique
Planification et réalisation

En collaboration avec le planificateur et l'exécutant, nous réalisons d'abord un dessin à partir d'anciens modèles existants, puis une matrice et enfin nous produisons les beaux nouveaux ornements.

Nous ne vous assistons pas seulement lors de la planification, mais aussi lors du montage.

Dans ce numéro de VUES DU ZINC, nous vous montrons quelques projets réalisés.

École primaire Bern
Voir page 5

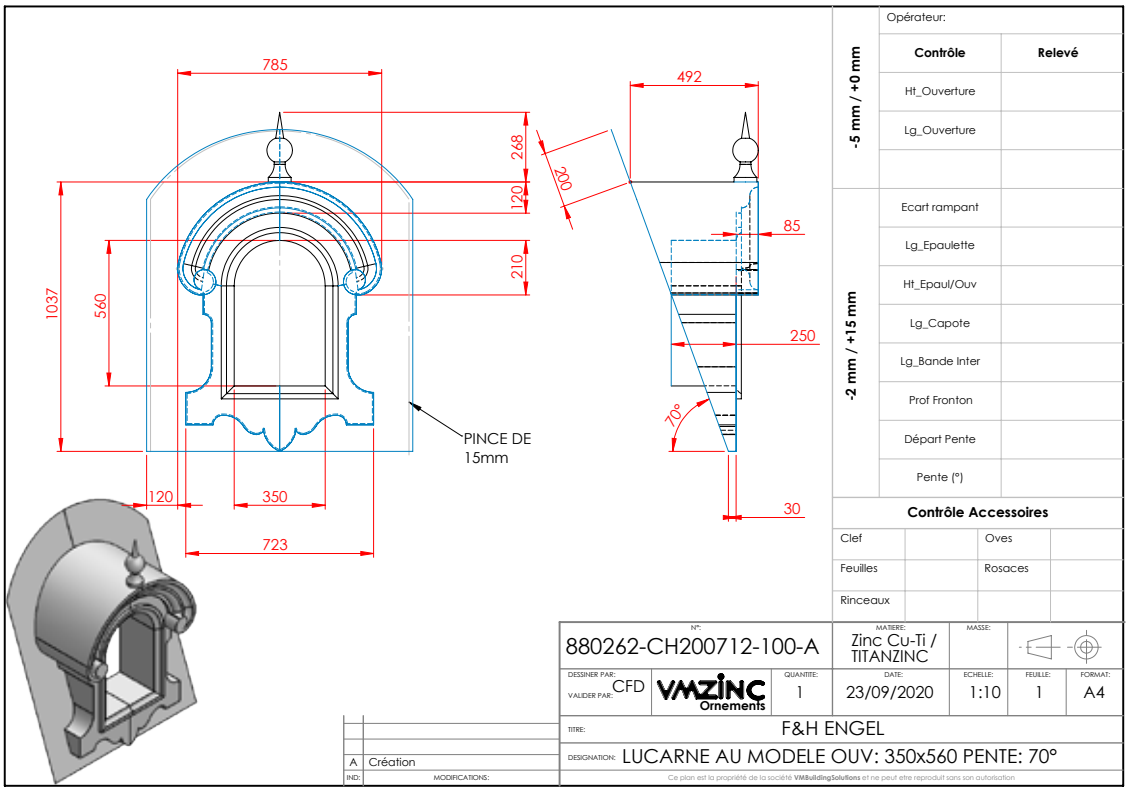

1. Ornement existant à rénover

2. Reconstruction à partir d'un ancien modèle

Steinerstrasse Bern

Ferblantier	Ferblanterie Mäusli AG, Bern
Technique	Lucarne
Matériel	VMZINC Naturel

Projets

L'épi a été reconstruit conforme à l'original est à une hauteur de 5 mètres.

Il a été livré en 3 pièces et monté avec une plateforme élévatrice.

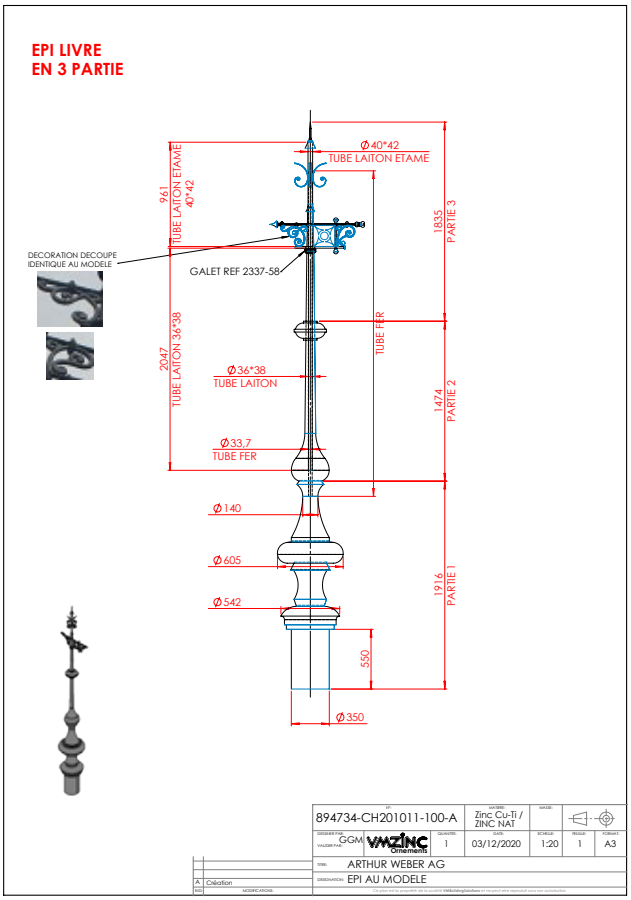

Administration communale Spiez

Architecte	Gafner Architektur und Planungen, Spiez
Ferblantier	Ferblanterie Schuhmacher, Spiez
Technique	Épi
Matériel	VMZINC Naturel

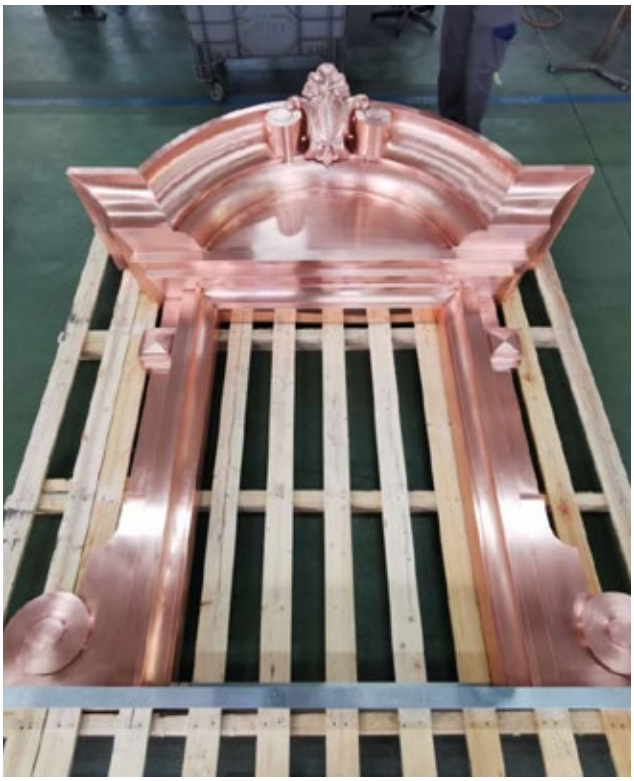

Le plan définitif pour la production des 10 frontons de lucarne a été réalisé à partir de dessins et dimensions donnés par l'architecte et la Conservation du patrimoine.

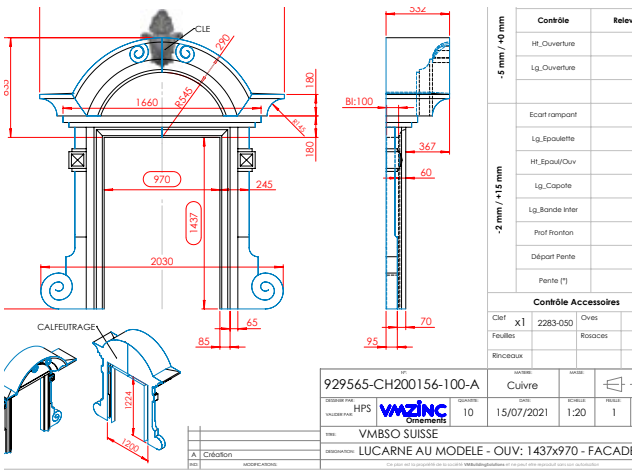

École primaire Bern

Architecte	GSJ Architekten, Solothurn
Ferblantier	Bernaroof AG, Bern
Technique	10 frontons de lucarne
Matériel	Cuivre

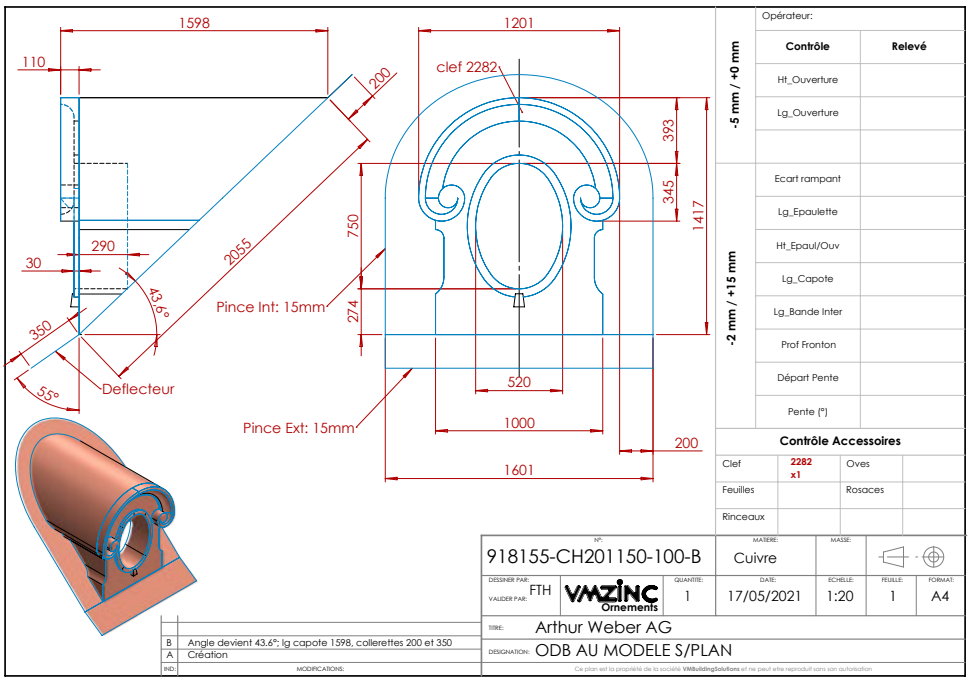

Hôtel Metropole, Zeughausstrasse, Bern

Architecte	Burckhardt + Partner AG, Bern
Ferblantier	Ramseyer + Dilger AG, Bern
Technique	2 Oeils de bœuf
Matériel	Cuivre

1. Ornement existant à rénover

2. Faire un plan selon l'ancien modèle

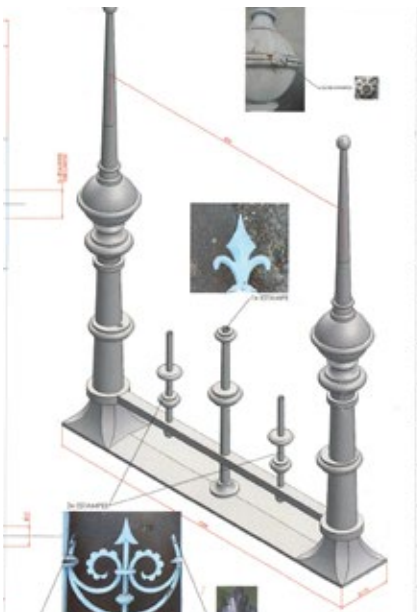

3. Production du nouvel ornement

Dans le cadre de ce projet, les différentes pièces d'ornements ont été reconstruites à partir des anciens modèles, des photos et des dessins.

Le dôme a un diamètre de plus de 2,7 mètres.

Dufourstrassen, Bern

Ferblantier	Jost Spenglerei AG, Bern
Technique	Faîtage, Épis, Éléments du tour
Matériel	VMZINC Naturel

Projets

Cette villa de 3600 tonnes a été déplacée 20 mètres dans le cadre d'une opération spectaculaire qui a nécessité de gros moyens.

Les 32 éléments de faîtage ont une longueur d'environ 1 mètre et sont montés à l'aide de barres de fixation.

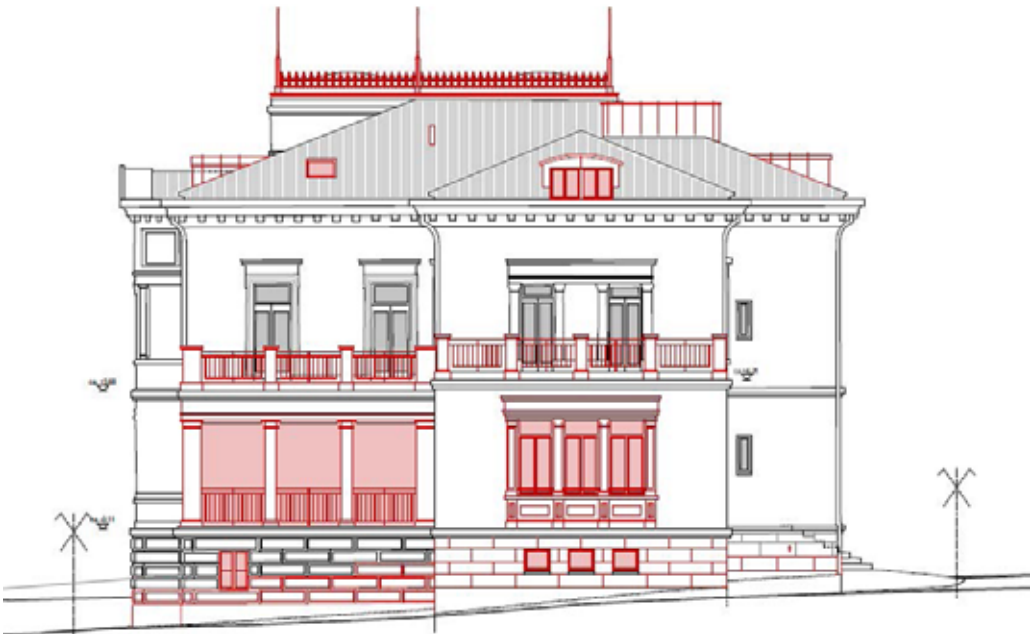

Villa Jacob, St. Gallen

Architecte	Gemperli Stauffacher Architektur GmbH, St. Gallen
Ferblantier	Grob AG Gebäudehülle, St. Gallen
Technique	32 Faitages et des épis
Matérial	Cuivre

Beaucoup de projets d'ornements sont protégés comme monument historique.

Les anciens ornements existants sont traités avec attention et nous servent à mesurer et à reconstruire les nouveaux ornements.

Villa Schlund-Elsaesser, Kirchberg

Architecte	A+W Architekten AG, Kirchberg
Ferblantier	Aeschlimann Dach- und Spenglertechnik AG, Burgdorf
Technique	Oeils de boeuf et vases
Matériel	VMZINC Naturel

Toute la construction de la toiture, y compris la couverture en écailles et les lucarnes, ont été réalisées sur place, puis posées et fixées directement sur la tour à l'aide d'une grue.

Maison familiale Riddes

Planification et exécution	Philippe Chavanne, Riddes
Technique	Écailles et lucarnes
Matériel	QUARTZ-ZINC®

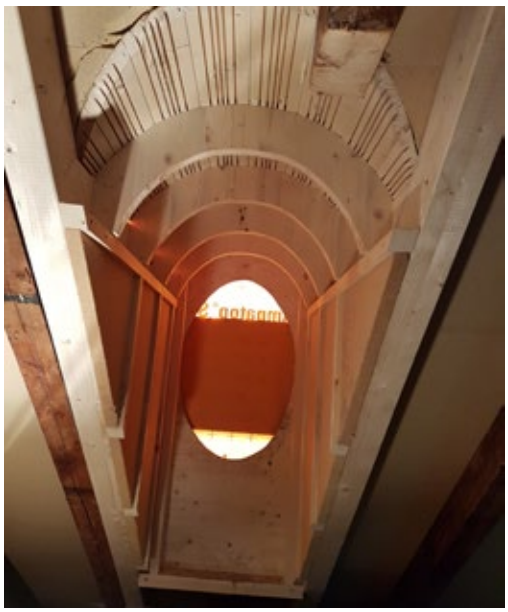

La sous-construction et l'intérieur en bois pour les lucarnes sont aussi très importants.

Cela nécessite une bonne préparation de tous les participants.

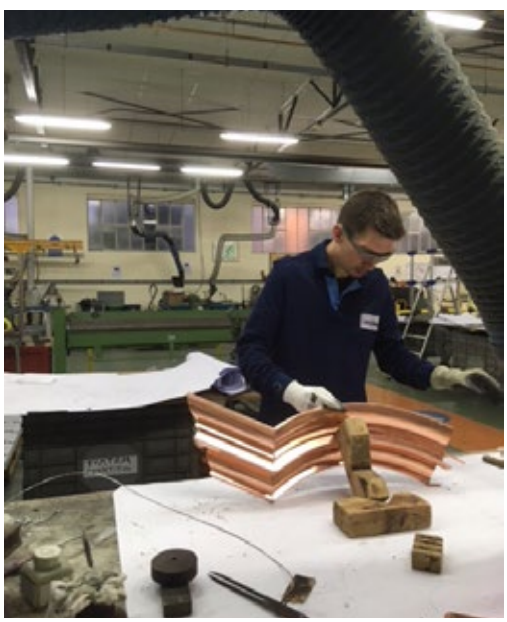

Maison collective Kramgasse Bern

Architecte	ARGE Aefa Architekten AG und studio I-e, Bern
Ferblantier	Guggisberg Dachtechnik AG, Wabern
Technik	Lucarnes
Matériel	Cuivre

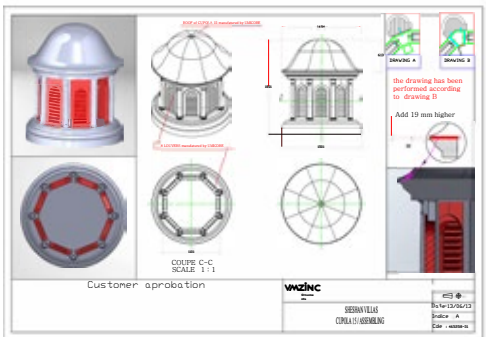

Design

Nous proposons des plans et des conseils pour des gammes entières de produits. Les reproductions fidèles à l'original, les éléments de décoration de toit optimisés, les développements spéciaux et les produits standard sont fabriqués exclusivement à la main et en taille réelle avant la production. Cela nous permet de mieux reproduire les détails, d'obtenir une plus grande précision lors de l'assemblage et de produire des séries parfaitement homogènes. Les plans sont présentés pour acceptation avant la fabrication. Le cas échéant, un plan avec la structure de support peut être réalisé avec le client.

Métal

Nos produits sont fabriqués en métal VMZINC® Naturel, QUARTZ-ZINC®, ANTHRA-ZINC®, AZENGAR® ou le cuivre. Le zinc et le cuivre sont des métaux non ferreux qui forment une patine protectrice et constituent donc une solution durable pour votre projet.

Comme les ornements et les applications de toiture VMZINC sont fabriqués dans le même matériau, ils s'accordent très harmonieusement.

L'épaisseur du métal utilisé est adaptée aux exigences de stabilité et de résistance.

Estampage

Grâce à nos techniques d'estampage uniques, nos métallurgistes peuvent concevoir n'importe quel type d'estampage.

Cet équipement particulier, combiné à une main-d'œuvre hautement qualifiée et à des alliages plus tendres, nous permet de produire des pièces remarquables et riches en détails.

Notre bibliothèque de gravures historiques fait revivre les siècles passés.

Commandez notre catalogue et plongez dans le monde de l'art de l'ornement.

Commandez : info@vmzinc.ch

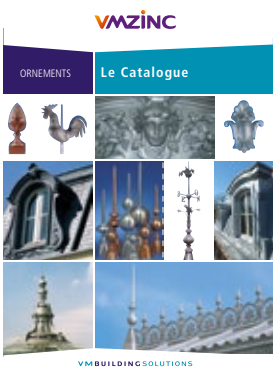

info@vmzinc.ch

www.vmzinc.ch

VM BUILDING SOLUTIONS