UITGAVE 2025

Hemelwaterafvoersystemen
Gids voor voorschrijving en plaatsing

VMZINC

Hemelwaterafvoersystemen

Oppervlakteaspecten

Natuurlijk zink

AZENGAR®

QUARTZ-ZINC®

ANTHRA-ZINC®

PIGMENTO® groen

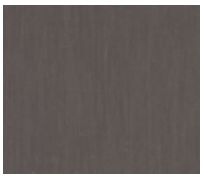

PIGMENTO® rood

PIGMENTO® blauw

PIGMENTO® bruin

Natuurlijk zink van VMZINC®

Natuurlijk zink van VMZINC® is van nature lichtjes glanzend. In aanraking met de lucht vormt zich aan het oppervlak van zink een laag basisch carbonaat.
Deze laag, “patina” genoemd, beschermt zink tegen corrosie.
Zink krijgt zijn patina na 6 maanden tot twee jaar al naargelang de omgeving en de oriëntatie op en van het gebouw.

AZENGAR®

Nog ruwer en matter in een lichtere, elegantere tint. AZENGAR® is het nieuwe zink van VMZINC®. Het geëtste, ongelijke oppervlak geeft zink een nieuw imago.

Geprepatineerd zink

Het patina wordt verkregen door een perfect gecontroleerde industriële conversie waarbij het gewalste zink wordt ondergedompeld in een oplossing die de oppervlakkige kristallijnstructuur van het metaal duurzaam wijzigt op een dikte van ongeveer één µm.
De laag zinkfosfaat die zo ontstaat is niet-oplosbaar in water, dus absoluut onschadelijk voor het milieu. Metingen uitgevoerd over verschillende jaren die aantonen dat de hoeveelheid zinkfosfaat in de oppervlaktelaag van het metaal niet schommelt, hebben deze hypothese ruimschoots bevestigd.
Geprepatineerd QUARTZ-ZINC® en ANTHRA-ZINC® zijn het resultaat van een oppervlaktebehandelingsprocédé van natuurlijk zink van VMZINC®.
Het gaat om een versnelde patinavorming en niet om verf of verkleuring. Zoals elk patina evolueert deze wijziging van de kristallijnstructuur van het metaal. Het is daarom normaal dat de tint op eenzelfde dakhelling of eenzelfde gevelvlak tijdens de plaatsing lichtjes kan variëren. Het aanbod van VMZINC® is uniek qua oppervlakte aspecten. 6 tinten maken originele, harmonieuze combinaties met andere materialen mogelijk: hout, baksteen, leien, beton, glas …

QUARTZ-ZINC®

QUARTZ-ZINC® is een zink met een oppervlakte aspect van grijs ribfluweel. Het unieke productieprocédé zorgt ervoor dat het geprepatineerde aspect meteen wordt verkregen.

ANTHRA-ZINC®

ANTHRA-ZINC® is een geprepatineerd zink met een antracietgrijze tint die o.a. uitstekend past bij leien waarmee het vaak wordt gecombineerd.

PIGMENTO®

PIGMENTO® is een gamma geprepatineerd blauw en bruin. PIGMENTO® behoudt de natuurlijke structuur van zink. De organische PIGMENTO® coating bedraagt 35µm en heeft ook een beschermende rol die duidelijk een hogere weerstand biedt in specifieke omgevingen. Gelieve ons hierrond te contacteren.

Gelakt zink

In tegenstelling tot geprepatineerd zink dat zijn natuurlijk uitzicht en structuur behoudt, wordt gelakt zink verkregen door in de oven een gepolymeriseerde polyesterlak van 25 µm aan te brengen. VMZINC® biedt zes standaardkleuren aan. In tegenstelling tot andere gegalvaniseerde en gelakte materialen, veroorzaken krassen op gelakt zink geen afschilfering of roest aangezien zink dat zo bloot komt te staan zichzelf beschermt door zijn natuurlijke patina aan te nemen.

Kopergroen

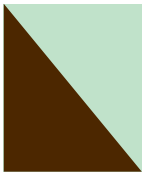

Macaobruin

Witte steen

Pannen rood

Hemelsblauw

Leigrijs

VMZINC® - Het meest uitgebreide gamma regenwater-afvoersystemen

Beschrijving

VMZINC® beschikt over het meest uitgebreide gamma goten, buizen en toebehoren in zink.

Keuze uit 24 modellen (gootprofielen) en 32 aspect/dikte combinaties.

Onze hoogtechnologische machines, onze strenge productie-eisen en de zekerheid van zink van VMZINC® staan garant voor producten met een constante vorm, afmeting en hoogwaardige kwaliteit.

Koper

VMZINC® beschikt ook over een gamma goten, buizen en toebehoren in koper.

Voor meer informatie over het gamma, raadpleeg onze catalogus op www.vmzinc.be - www.vmzinc.nl.

Hanggoten in zink

Beschrijving

Hanggoten zijn evacuatiekanalen die het regenwater van het dakvlak opvangen en afleiden naar de afvoerbuizen.

Zij worden uitgevoerd in zink van VMZINC®. U kan kiezen uit een gamma van 24 verschillende modellen.

Vierkante goot zonder slab DIN

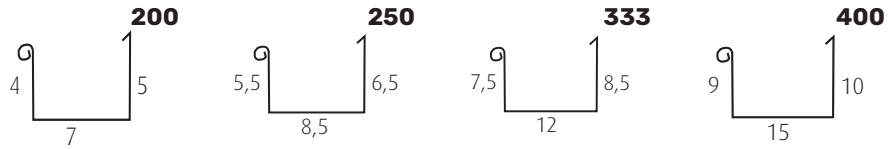

Vierkante goot zonder slab

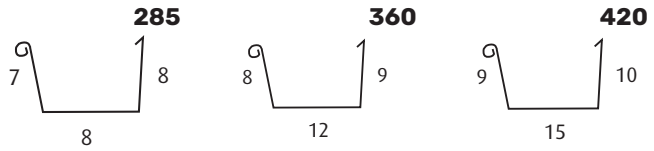

Vierkante goot met slab

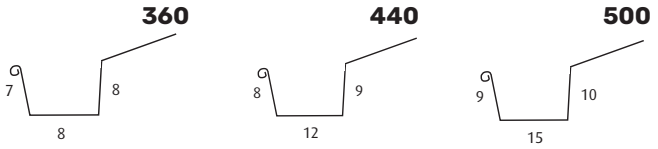

Geprofileerde goot

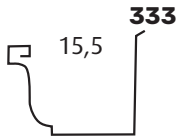

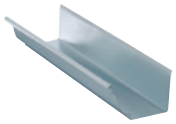

Hanggoten in zink

Halfronde goot zonder slab

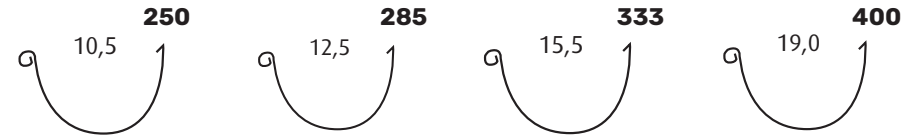

Halfronde goot met slab

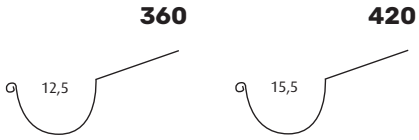

Halfronde rechte goot zonder slab 360 met slab 420

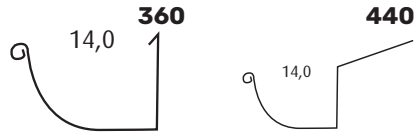

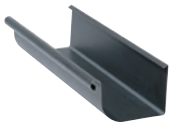

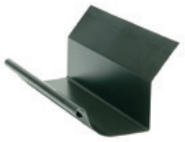

Ardeense goot

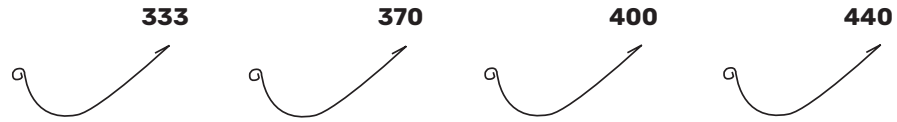

Terminologie

1 Druipband in zink van VMZINC®, max. L=2 m
2 Steunklang in zink van VMZINC®
dikte 1 mm, lengte=250 mm, 2 per m
3 Aanhakingsklang in zink van VMZINC®
dikte 0,8 mm, lengte=80 mm, 2 per m
4 Pannenlat
5 Tengellat
6 Onderdak
7 Draagstructuur
8 Bebording
9 Goot in zink van VMZINC®
10 Goothaak met staart

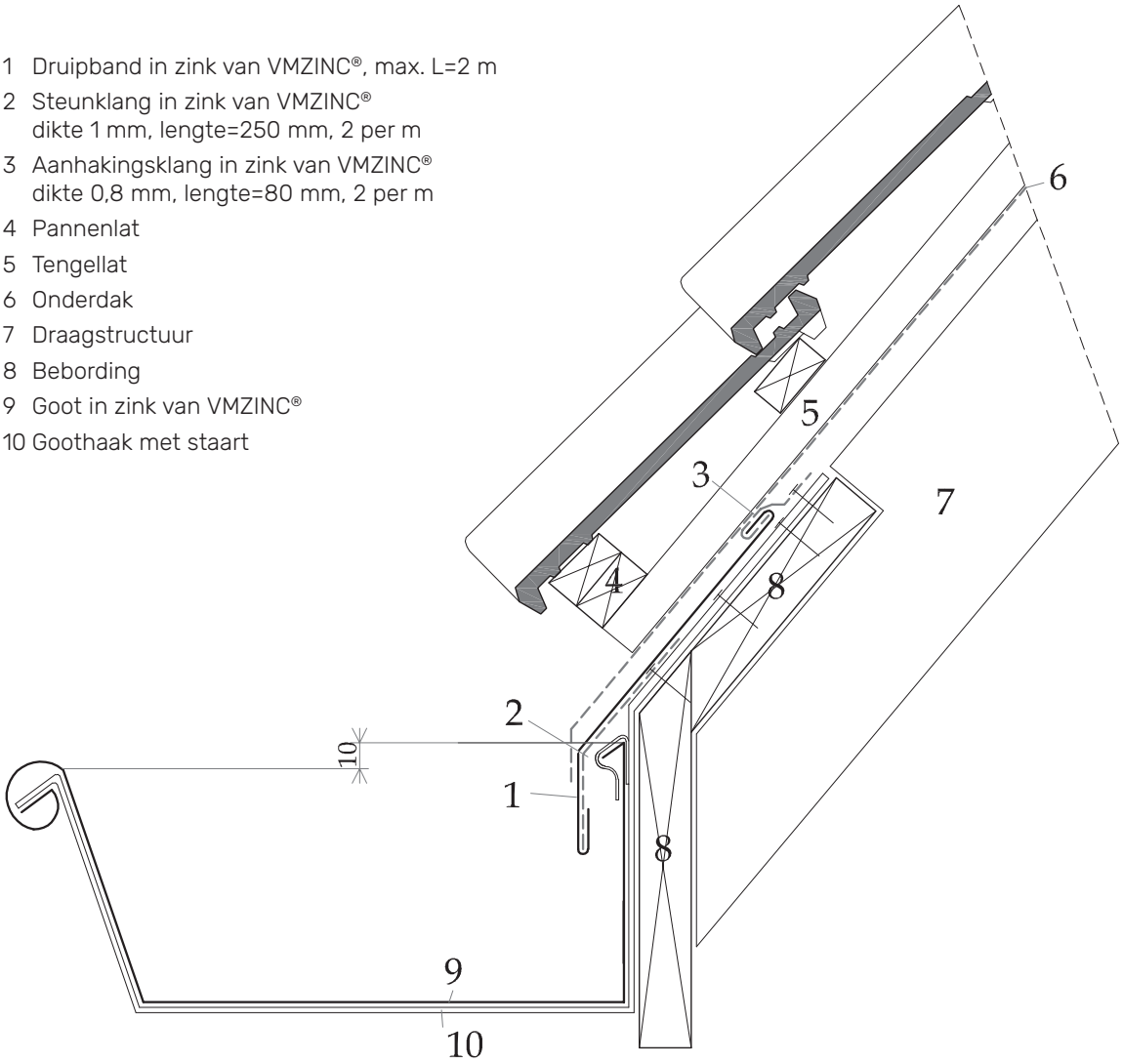

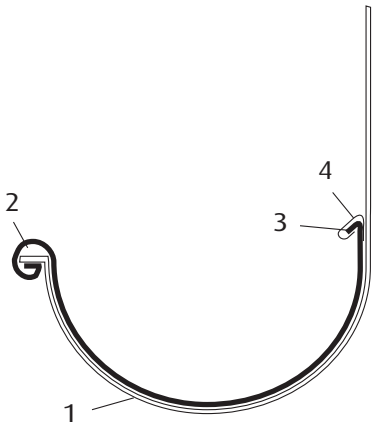

1 Goothaak met staart
2 Kraal
3 Versterkingsplooi
4 Vasthechtingslip (niet bijgeleverd)

Hanggoten in zink
volledig gamma accessoires

Sluitstukken

Buitenhoeken

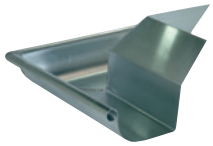

Tapbuizen

Aansluitstuk

Uitzetvoegen

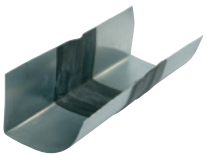
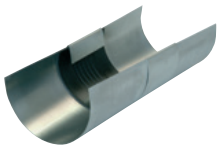
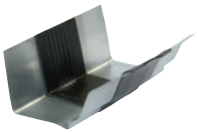

Hanggoten in zink

De goothaken

De goothaken zijn in verzinkt staal of in roestvrij staal, al dan niet gepoedercoat in anthracietkleur (de afmetingen zijn afhankelijk van het type goot).
Deze haken worden met min. 2 schroeven bevestigd: op de kepers (1), op de randplank (2) of op de voetplanken van het dakvlak (3). In dit geval moeten de planken 5 mm dunner zijn dan de anderen. Ze staan maximum 450 mm uit elkaar.

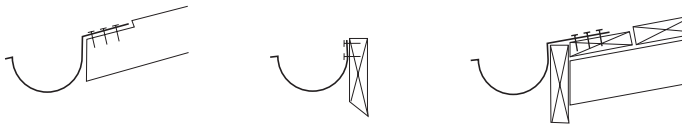

Soorten haken

De goten moeten steeds aan de voor en achterzijde bevestigd worden. Vasthechtingslippen, kraalhouders, versieringen zijn accessoires van goothaken die de uiteenzetting en inkrimping van het zink van VMZINC® toelaten. Hieronder zijn enkele voorbeelden van haken afgebeeld.

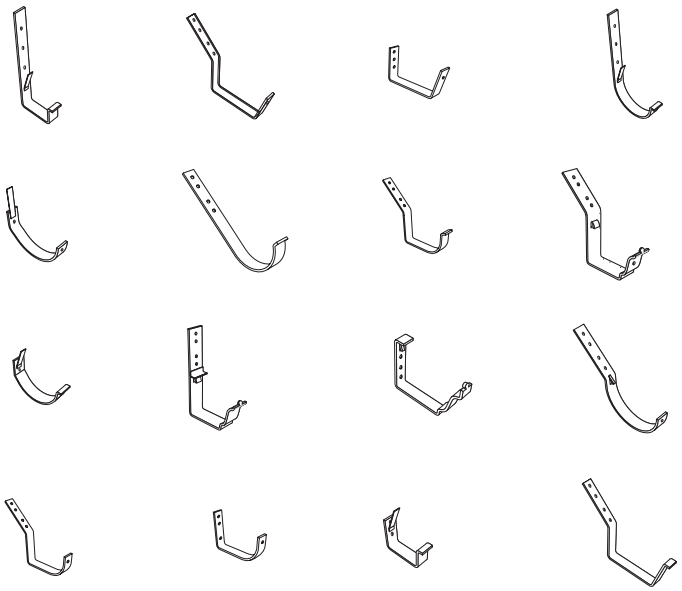

Plaatsing van de haken

De haken worden geplaatst met behulp van 2 koorden. Men plaatst eerst een haak op het hoogste punt van de hooggoot, daarna een haak aan het laatste punt.

Men spant 2 koorden: 1 ter hoogte van de kraal, de andere op de bodem van de haak.

Deze 2 strak gespannen koorden laten een gemakkelijke plaatsing toe van de tussenliggende haken, minimale helling 2 mm per meter).

Een uitfreezing in de keper vergemakkelijkt de plaatsing van de haak.

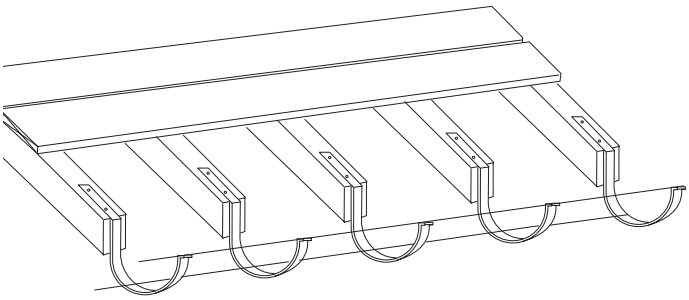

Opmerking:
De voorgebogen haken kunnen ter plaatse niet aan de helling van het dak aangepast worden.

Hanggoten in zink

Plaatsing van de hanggoten

Wij raden de plaatsing van goten met een minimum helling van 2 mm/m aan. Deze helling wordt verkregen door de goothaken.

Plaatsing van goten zonder helling verhoogt het risico op stilstaand water in de goten en eisen een regelmatiger onderhoud. De plaatsing start vanaf de plaats waar de tapbuis voorzien is (laagste punt). Het bovenliggende element overlapt het onderliggende element met minimum 20 mm.
De verbinding tussen de gootelementen gebeurt door soldering aan de binnenkant van de hanggoot.

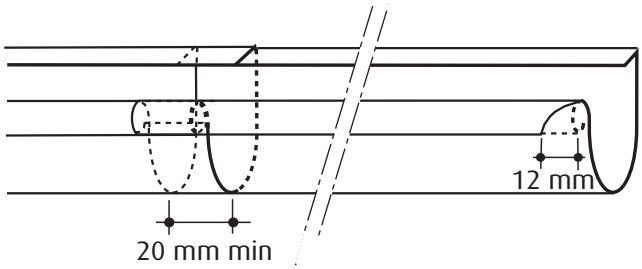

De eindplaatjes

De dakgoten worden afgesloten met eindplaatjes, hieronder kan u enkele modellen terugvinden.

De tapbuizen

De hanggoot wordt op het laagste punt doorboord om er een stukje tapbuis in te steken.

De tapbuis verbindt de hanggoot met de afvoerbuis.
De tapbuis heeft een rand van ongeveer 10 mm, om ze in de hanggoot te solderen.

Om interventies toe te laten (herstellingen) bevindt de verticale soldeernaad zich aan de zijkant en mag nooit naar de muur gericht zijn.

Een bolrooster in gegalvaseerd staal, inox of kunststof kan in bepaalde gevallen in de tapbuis geplaatst worden, tegen het verstoppen van de afvoerbuis.
Een andere mogelijkheid is een rooster over de goot plaatsen.
Om de verstopping van de afvoerbuis te voorkomen is een regelmatig onderhoud van de goot noodzakelijk.

Sluitstuk voor halfronde goten

Sluitstuk link of rechts voor vierkante goten

Tapbuis voor vierkante, geprofileerde en halfronde rechte goten

Tapbuis voor halfronde en ardeense goten

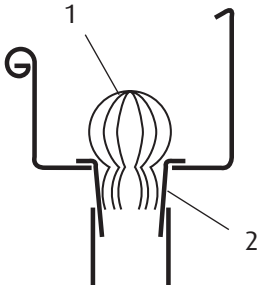

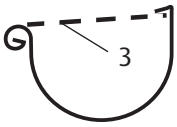

1 Bolrooster
2 Tapbuis
3 Rooster

Hanggoten in zink

Mechanische uitzettingsvoeg

Het is sterk aangeraden te werken met mechanische uitzettingsvoegen. De voorkeur gaat uit naar deze uitvoering door zijn duurzaamheid in de tijd. Voor goten die langer zijn dan 13 m moet op het hoogste punt of in het midden een mechanische uiteenzettingsvoeg gemaakt worden.

Dit kan op twee manieren:

- Met ruimte tussen de hanggoten
- Zonder ruimte tussen de hanggoten.

Met tussenruimte

De uitzettingsvoeg bestaat uit 2 verticale wanden die de vorm hebben van de hanggoot en die over de volledige omtrek gesoldeerd zijn op de uiteinden van de hanggoot. Die verticale wanden hebben bovenaan een plooi van 40 mm waarover een platte schuif gehaakt wordt.

De afstand tussen de verticale wanden is afhankelijk van de plaatsingstemperatuur. Een stromingsbreker wordt op de schuif gesoldeerd om te vermijden dat er hemelwater over de voorkant van de schuif stroomt. De opening tussen de goten wordt met een afwerkingsstrook in zink van VMZINC® afgesloten die vooraan aan de kraal wordt gehaakt en achteraan aan de plooi van de schuif.

L = Ruimte tussen de verticale wanden volgens plaatsingstemperatuur en lengte van de elementen.

l = Uitzettingsruimte van het sluitschuifje volgens plaatsingstemperatuur en lengte van de elementen.

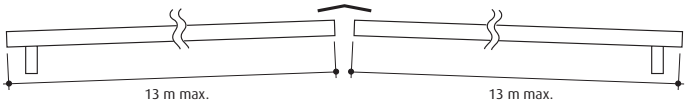

L = afhankelijk van de plaatsingstemperatuur en de lengte van de elementen

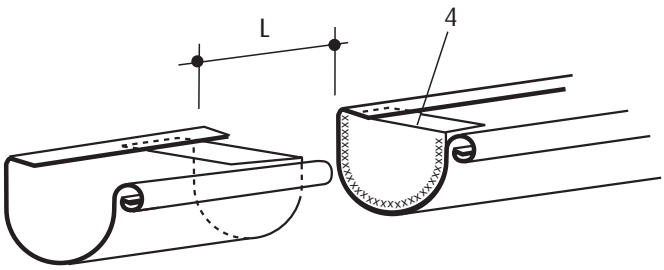

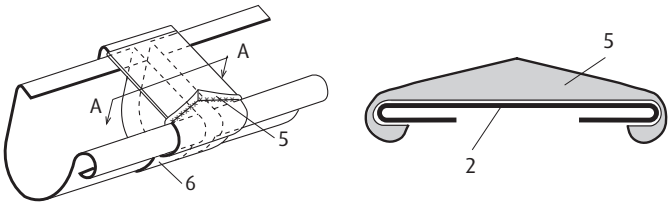

DOORSNEDE A-A

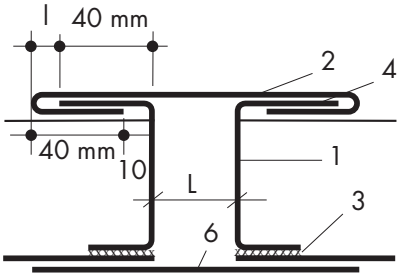

1 Verticale wand
2 Schuif
3 Soldering
4 Plooi 40 mm
5 Stromingsbreker
6 Afwerkingsstrook

Hanggoten in zink

Zonder tussenruimte

Deze uitvoering is identiek aan de vorige, maar in dit geval is er een niet gesoldeerde overlapping van de hanggoten van + 50 mm. De verticale wanden worden bevestigd op de goten volgens beschrijving pag. 10.

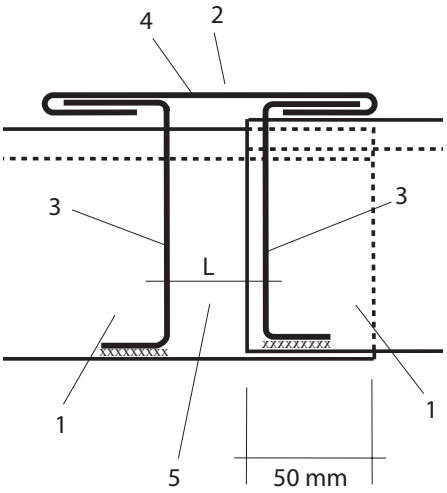

DOORSNEDE A-A

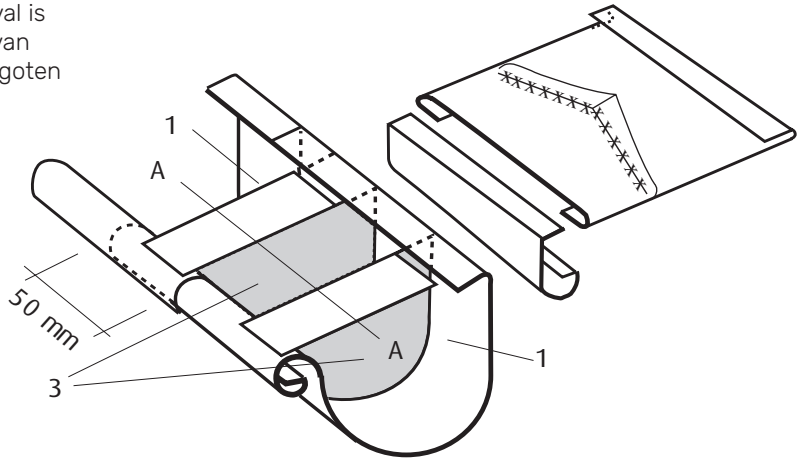

1 Hanggootelementen
2 Hoogste punt van de goot
3 Verticale wanden
4 Schuif (plat)
5 Uitzettingsruimte (L)

Uitzettingsvoeg in EPDM

Wanneer het aantal afvoerbuizen onvoldoende is om mechanische uitzettingsvoegen in zink van VMZINC® te plaatsen kan met uitzettingsvoegen in EPDM gewerkt worden.

Toepassing	Ontwikkeling	max. afstand. tussen 2 voegen in EPDM	max. afstand tussen 2 mechanische voegen
hangende 1/2 ronde, geprofileerde of vierkante goten en muurkappen	< 500 mm	13 m	13 m
bakgoten, muurkappen	> 500 mm	6 m	13 m

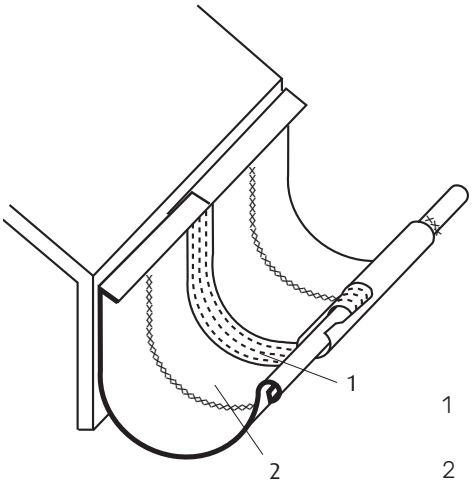

1 Centraal gedeelte uit EPDM
2 Banden in zink van ®

Belangrijke opmerking:
Indien het werk binnen of buitenhoeken bevat, wordt de maximale afstand tussen de voegen gehalveerd.

Hanggoten in zink

Gootaansluiting met druipband

De hanggoten zonder slab worden voorzien van een druipband in zink van VMZINC® van minimum 0,8 mm (dikte).
De druipband wordt enerzijds onder het dakbedekkingsmateriaal geplaatst en anderzijds in overlapping met de achterrand van de hanggoot.

De druipband wordt altijd op een doorlopend steunvlak, compatibel met zink van VMZINC® geplaatst.

De druipband heeft bovenaan een aanhakingsplooi van 20 mm, die laat een bevestiging aan de aanhakingsklangen (dikte min 0,8 mm en breedte van 80 mm) toe.

Het laagste punt van de druipband heeft een aanhakingsplooi van min. 15 mm. Het is noodzakelijk om de klangen om de max. 500 mm te plaatsen.

1 Druipband in zink van VMZINC®, max. L = 2 m
2 Steunklang in zink van VMZINC® dikte 1 mm, l = 250 mm, 2 per m
3 Aanhakingsklang in zink van VMZINC® dikte 0,8 mm , l = 80 mm, 2 per m
4 Pannenlatten
5 Tengellatten
6 Onderdak
7 Draagstructuur
8 Bebording
9 Goot in zink van VMZINC®
10 Goothaak met staart

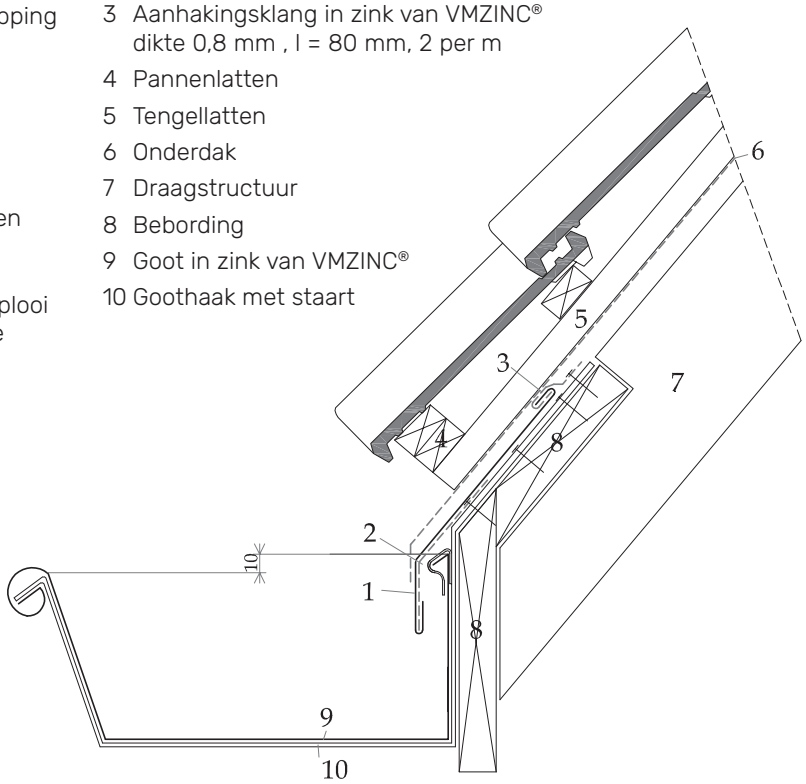

De druipbanden worden vervaardigd in elementen van maximaal 2 m lengte; (1 m indien de totale ontwikkkeling groter is dan 400 mm). De verschillende elementen overlappen elkaar met min. 50 mm.

De plaatsing begint tegengesteld aan de overheersende windrichting. De hoogte van de verticale slab van de druipband is veranderlijk, dit om de helling van de dakgoot te kunnen volgen. De druipband overlapt de achterrand van de hanggoot met minimum 50 mm.

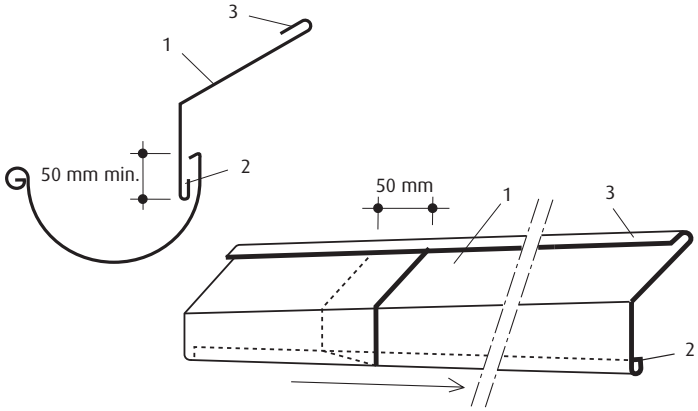

1 Druipband in zink van VMZINC®
2 Aanhakingsplooi
3 Veiligheidsplooi

Hanggoten in zink

Hanggoot zonder slab voor pannen/ leien dak met onderdak

Om de tengelatten perfect op een rij te houden, moeten de hanggoothaken in de kepers verzonken worden (diepte uitfreezing min. 5 mm).
De haken worden door middel van schroeven op elke keper vastgemaakt.
Tussen de kepers wordt een bebordingsplank aangebracht. (maximum afstand tussen de goothaken: 450 mm max.).

We voorzien een dubbele panlat aan de voet van het dakvlak. In het geval van een druipband in zink van VMZINC® bestaat deze uit elementen van 2 m en dikte 0,8 mm.
Ze wordt met geschrankte spijkers vastgemaakt aan de dubbele panlat.
De overlapping van de druipbanden (zonder soldering) is minimum 50 mm. De druipband wordt tegengesteld aan de overheersende windrichting geplaatst.

1 Leien
2 Druipband in zink van VMZINC®, max. L = 2 m
3 Steunklang in zink van VMZINC® dikte. 1 mm , l = 250 mm, 2 per m
4 Pannenlat
5 Tengellat
6 Onderdak
7 Draagstructuur
8 Beborging
9 Hanggoot
10 Goothaak

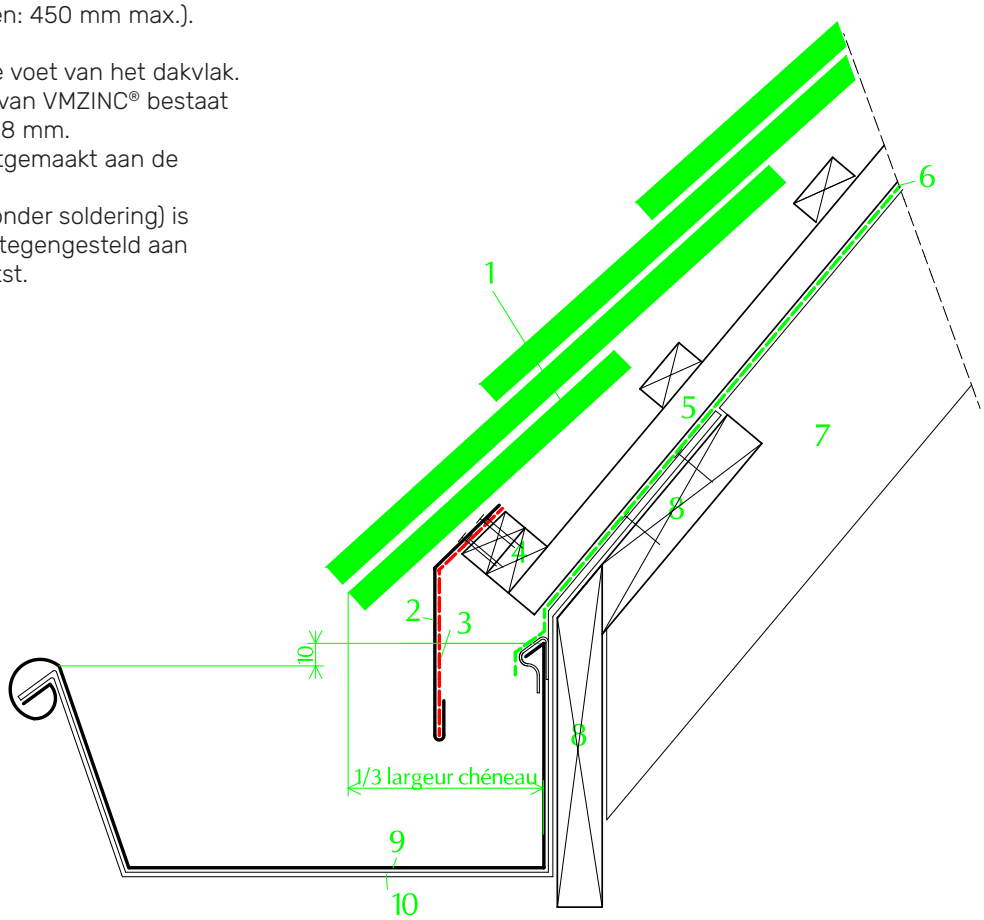

Hanggoten in zink

Hanggoot

Wanneer de hanggoot uitloopt tegen een obstakel, dan moet het eindplaatje minstens 80 mm hoger zijn dan het hoogste punt van de kraal. De vrije uitzetting gebeurt dan aan de andere zijde van de goot. Zoniet dient de uitzetting voorzien en berekend te worden in functie van de lengte van de goot.

1 Hanggoot in zink van VMZINC®
2 Kraal
3 Eindplaatje
4 Kram
5 Slab
6 Soepele kit compatibel met zink van VMZINC®

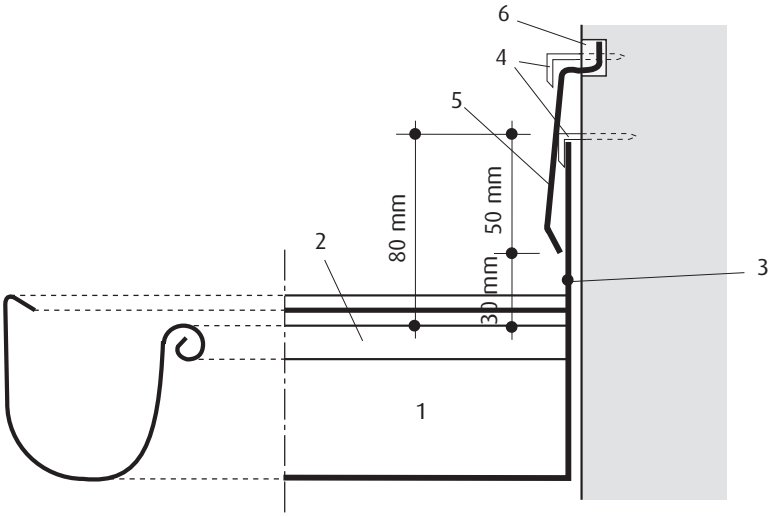

Ardeense Hanggoot

De ardeense hanggoten worden vooral gebruikt voor leien daken. Bovenaan bezitten ze een slab en een doorlopende aanhakingsplooi.

Het ondersteunend gedeelte onder de dakgoot wordt beschermd door een druipband in zink van VMZINC® van minimaal 0,8 mm dikte.

Deze druipband bezit aan het bovenste deel een aanhakingsplooi, breedte 20 mm, voor de hechting met behulp van aanhakingsklangen in zink van VMZINC®, dikte 0,8 mm en breedte 80 mm in zink van VMZINC®. (De bevestiging gebeurd met 3 spijkers in verzinkt staal geschrankt geplaatst, 2 klangen per meter).

Aan het onderste deel bezit de druipband een kraal met een minimum Ø van 15 mm. Deze wordt aan de bebording bevestigd door middel van een doorlopende band in zink van VMZINC® en is vastgehecht met geschrankte spijkers in verzinkt staal.

Bij een lagere dakhelling komt de kraal hoger, deze mag de overloop niet belemmeren. Er moet minstens 10 mm hoogteverschil zijn tussen de kraal en de achterkant van de goot.

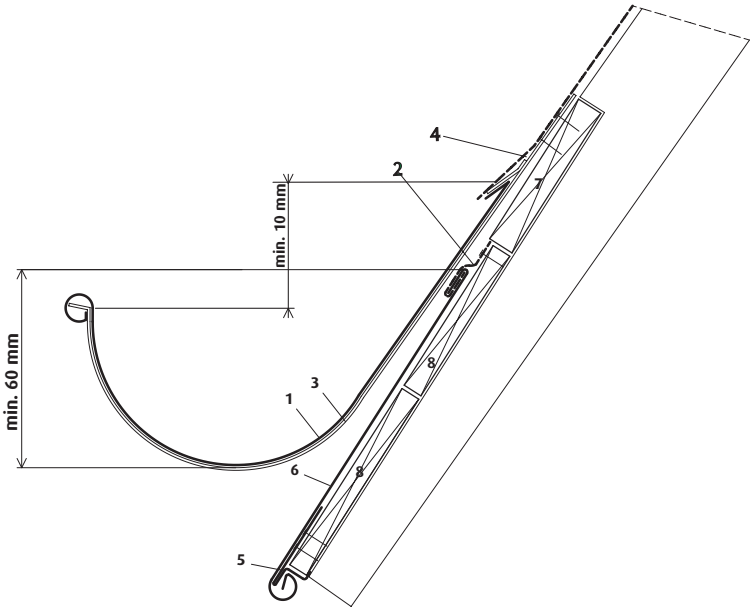

1 Goot in zink van VMZINC®
2 Aanhakingsklang in zink van VMZINC® dikte 0,8 mm, l = 80 mm, 2 per m
3 Goothaak
4 Onderdak
5 Doorlopende druipband in zink van VMZINC®
6 Afwerking in zink van VMZINC®
7 Bebording
8 Bebording, 5 mm dunner dan de volgende

Hanggoten in zink

Hanggoot met bekleding van de voorste randplank en van de dakoversteek

Om een correcte plaatsing te verwezelijken moet men rekening houden met de overheersende windrichting.
De verbinding van de bladen van de voorste randplank en van de oversteek gebeurt door aanhaking (20 mm).

Ook terug te vinden in het hoofdstuk bakgoten

1 Staande naad VMZINC®
2 Aanhakingsklang in zink van VMZINC® dikte 0,8 mm, l = 80 mm, 2 per m
3 Druipband in zink van VMZINC®, doorlopend
4 Bebording, 5 mm dunner dan de volgende
5 Bebording
6 Verluchte ruimte
7 Steunklang in zink van VMZINC® dikte 1 mm, l = 250 mm, 2 per m
8 Afwerking in VMZINC®
9 Unicprofile facade F4
10 Goothaak
11 Goot in zink van VMZINC®
12 Onderdak (eventueel VMZINC® Membrane)
13 Rooster in gerekt zink van VMZINC®
14 Doorlopende aanhakingsband in zink van VMZINC®

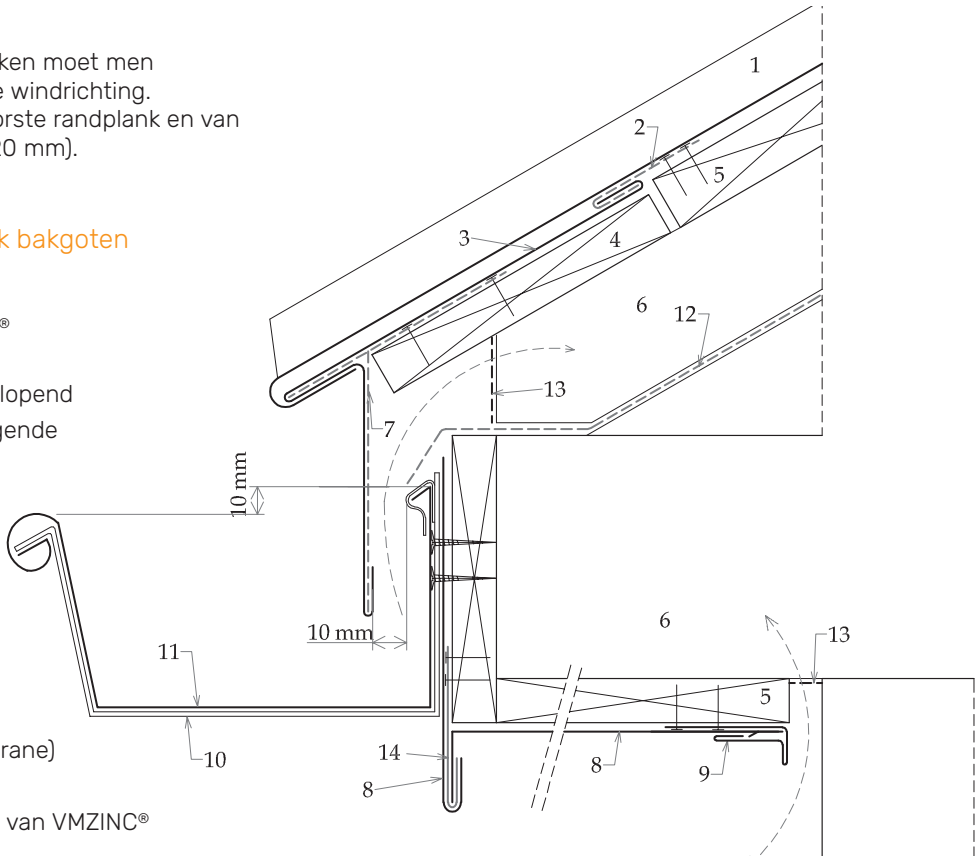

Afwerking van de bekleding van het plafond tegen de muur

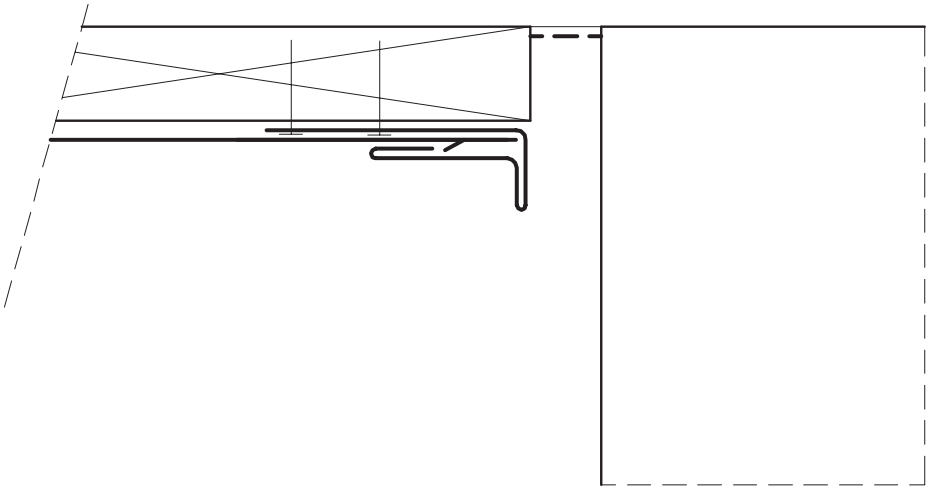

Bakgoten in zink

Beschrijving

Bakgoten zijn kanalen die het water afkomstig van de dakbedekking opvangen om het naar de afvoerbuizen te leiden. Ze laten een incidentele circulatie van personen toe.

Deze bakgoten in zink van VMZINC® worden op een draagstructuur uit harshoudend hout, kroonlijst genoemd, geplaatst.

Algemeen

De minimale dikte van het te gebruiken zink van VMZINC® is afhankelijk van de ontwikkeling van de bakgoot. De minimale helling van een bakgoot in zink van VMZINC® bedraagt 5 mm per meter.

De voorrand van de bakgoot moet tenminste 30 mm lager zijn dan de achterrand (kant van het gebouw). Dit om een overloop van water naar de binnenzijde van het gebouw te vermijden.

Als het niet mogelijk is om deze overlangse overloop uit te voeren, dan moet de bakgoot spuwers of overlopen bevatten. (zie blz. 22 en 23).

Ontwikkeling van de bakgoot en een muurkap	Dikte zink van VMZINC®
minder dan 500 mm	dikte 0,7 of 0,8 mm
van 500 tot 800 mm	dikte 0,8 mm
van 800 mm en meer	dikte 1 mm

Indien het dak uitgevoerd wordt in zink van VMZINC®, raden we aan om voor de bakgoten een dikte te kiezen die hoger is dan de dikte gekozen voor het dak. Zo hebben ze dezelfde levensduur.

Dak Staande naad VMZINC®:
0,7 mm => bakgoot: 0,8 mm

Dak Staande naad VMZINC®:
0,8 mm => bakgoot: 1 mm.

Bakgoten in zink

Plaatsing

Aan het uiteinde stroomopwaarts (hoogste punt) is de diepte van de bakgoot minimum 50 mm. De diepte aan het uiteinde stroomafwaarts, is afhankelijk van de lengte en de nodige sectie van de bakgoot.

De bakgootelementen worden onderling verbonden door soldering, met een overlapping van 20 mm minimum.

De stroomopwaartse elementen bedekken de elementen stroomafwaarts. De minimale lengte van de bakgootelementen bedraagt 800 mm, behalve aan de uiteinden. De minimale afstand tussen een gooteinde en de laatste soldering van een bakgootelement bedraagt 200 mm. Wanneer de ontwikkeling van een bakgoot meer dan 1,10 m is, of wanneer de breedte van de bodem > 500 mm, moet men het midden van elk bakgootelement (elementen van 1 meter) vasthechten door middel van een schuifklang in zink van VMZINC®.

Deze klang bestaat uit een vast en een mobiel deel. Deze schuifklang is enerzijds gesoldeerd op de onderzijde van het hoogste deel van het element stroomafwaarts en anderzijds gespijkerd op de bodem van de kroonlijst. Deze schuifklang vervangt niet de plaatsing van aanhakingsklangen.

Om de vrije uitzetting toe te laten mag je de bakgoot nooit tegen de wanden van de kroonlijst drukken. Men moet een ruimte van ± 5 mm laten tussen het houtwerk en het zink van VMZINC®. Om scherpe hoeken te vermijden kunnen eventueel schuin latten in de bakgootbodem voorzien worden. Plooien met scherpe hoeken moeten vermeden worden.

Tip: In open vlaktes, aan de kust en op hoogtes > 25 m dienen extra bevestigingen te worden voorzien om de heersende windkrachten op te vangen.

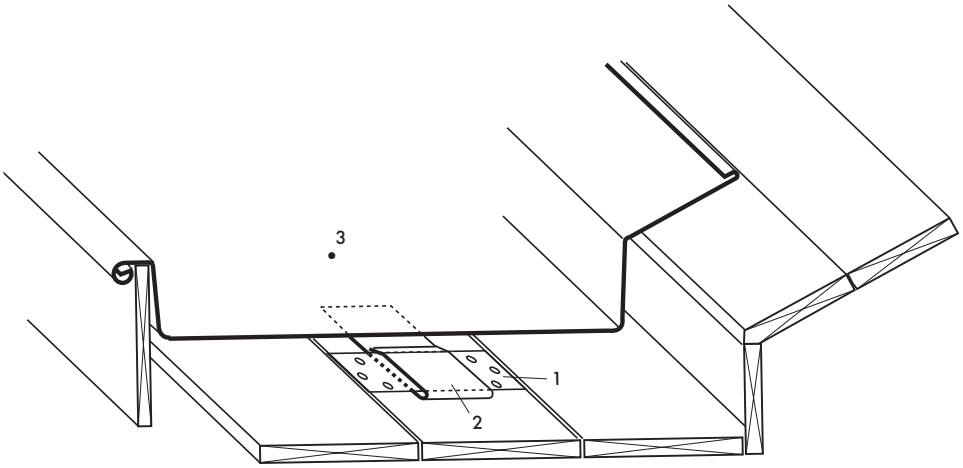

Mogelijke schuifklangen

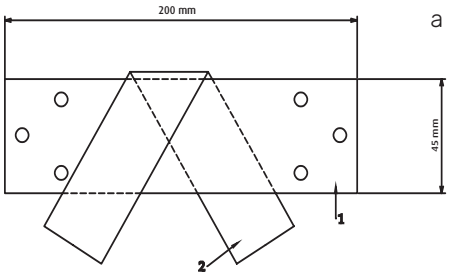

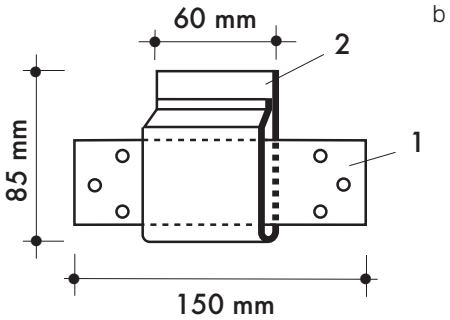

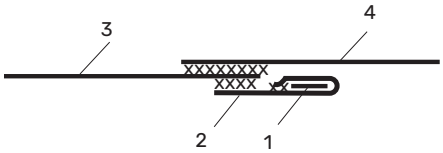

1 Schuifklang vast deel
2 Schuifklang mobiel deel
3 Element stroomafwaarts
4 Element stroomafwaarts

Opmerking:
Een bakgoot met bodem ontwikkeling > 500 mm of met een ontwikkeling > 800 mm is samengesteld uit elementen van 1 m. Denk daaraan bij uw bestelling.

Bakgoten in zink

Bakgoot met Druipband (Leien dakbedekking)

1 Leien
2 Druipband in zink van VMZINC®,
3 Steunklang in zink van VMZINC®
dikte 1 mm, l = 250 mm, 2 per m
4 Pannenlatten
5 Tengellatten
6 Onderdak
7 Draagstructuur
8 Aanhakingsklang in zink van VMZINC®
dikte 0,8 mm, l = 80 mm, 2 per m
9 Bebording
10 Bakgoot in zink van VMZINC®
11 Hellingsspie (variabele hoogte)
12 Dampopen folie (eventueel VMZINC® Membrane
13 Houten blokje, dikte in functie van het aangepast overlappingsprofiel VMZINC®
14 Overlappingsprofiel VMZINC® (aangepast)
15 Overlappingsprofiel VMZINC®
16 Rooster in gerekt zink van VMZINC®
17 Tengellat, dikte 20 mm, breedte 50 mm, verluchte ruimte

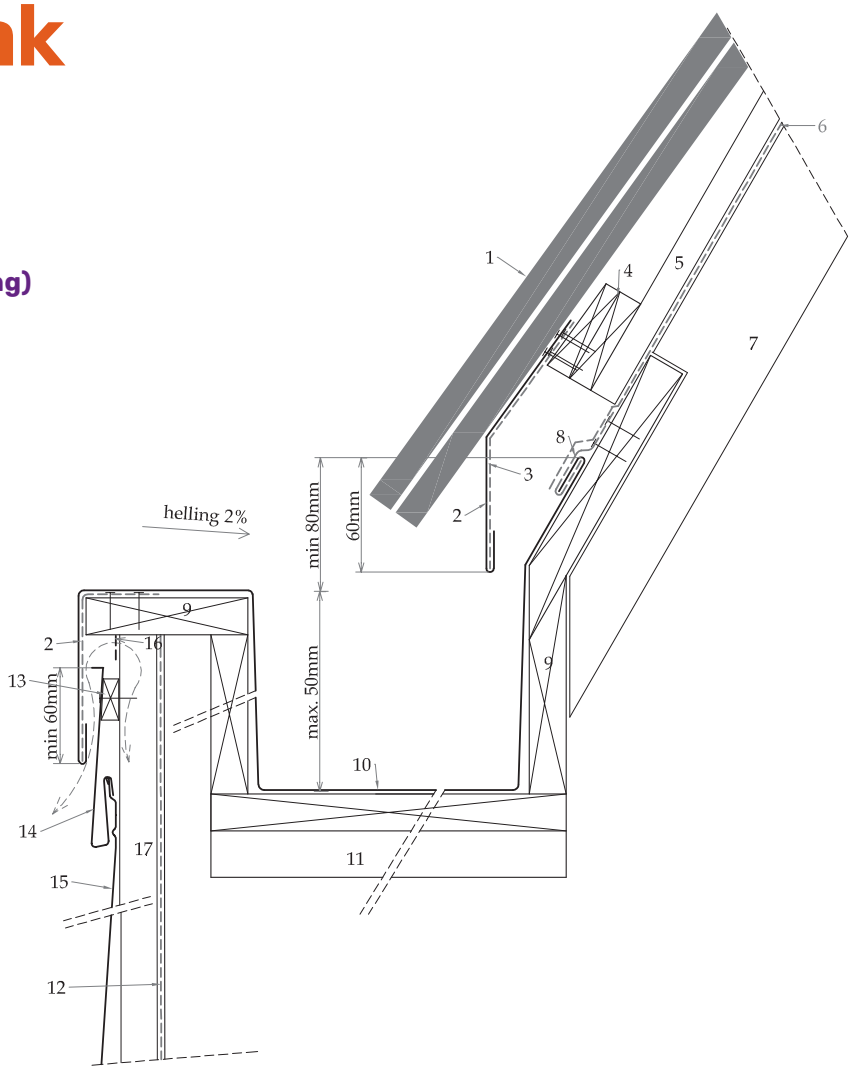

Bakgoot met druipband

De druipband van de bakgoot met enkele plooi of met dubbele aanhaking wordt op het dakvlak bevestigd met aanhakingsklangen om de 500 mm, dikte 0,8 mm.

Bakgoot zonder druipband

Wanneer de bakgoot geen druipband bezit, bevat de opstand een platte plooi van minstens 20 mm, die naar voor geplooid wordt en waarop zich een aanhakingsband vasthaakt met een kraal of met een platte plooi. Men moet verplicht een aanhakingsklang plaatsen om de 500 mm, met een dikte van 0,8 mm.

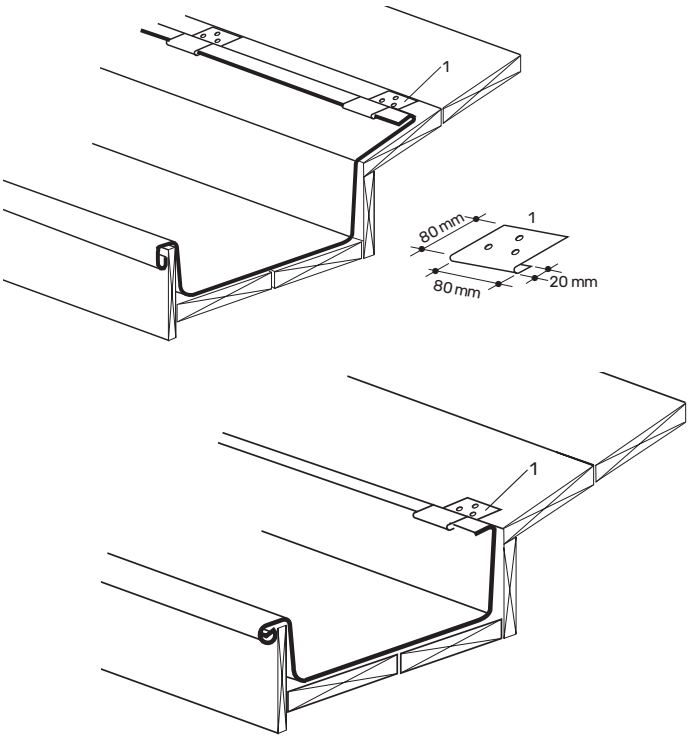

Bakgoten in zink

Bakgooteinde tegen een muur

Wanneer de bakgoot tegen een muur eindigt, komt het gooteinde omhoog tegen de muur. Het is een stuk in zink van VMZINC® dat op het einde van de bakgoot gesoldeerd wordt.

Het dichtingsstuk loopt op tegen de muur, tot een hoogte van minimum 80 mm boven de kraal of de platte plooi. Dit systeem staat de uitzetting van het zink van VMZINC® toe tussen de muur en de opstand van de dakgoot dankzij de berekende ruimte, afhankelijk van zijn lengte.

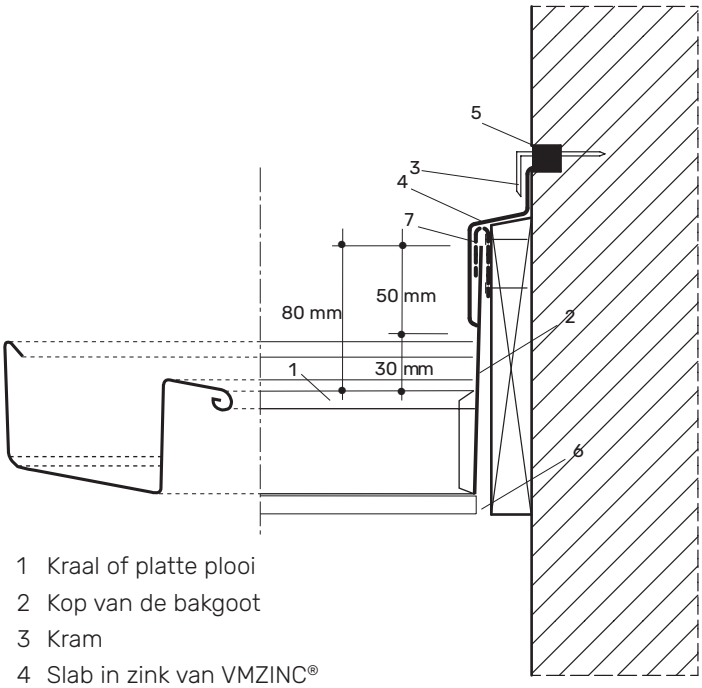

1 Kraal of platte plooi
2 Kop van de bakgoot
3 Kram
4 Slab in zink van VMZINC®
5 Inmetseling
6 Uitzetruimte
7 Aanhakingsklang in zink van VMZINC®, dikte = 0,8 mm, l = 80 mm, 2 per m

Lengte van de bakgoot - uitzettingsvoeg

De maximale lengte van een bakgoot in zink van VMZINC®, verbonden door soldering, bedraagt 13 m. Bij grotere lengtes moet men uitzettingsvoegen in zink van VMZINC® voorzien.

Men moet voldoende ruimte voorzien voor de vrije uitzetting/ inkrimping van het zink van VMZINC® (uiteinden bakgoot, tapbuis...).

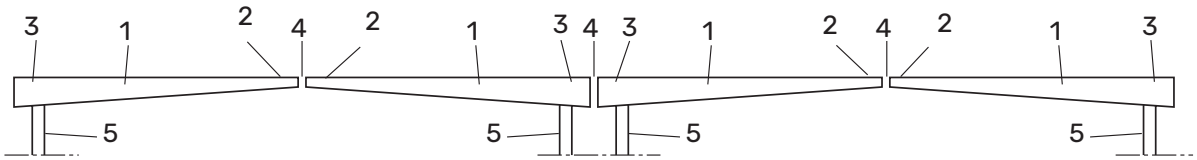

1 Bakgoot
2 Hoogste punt van de bakgoot
3 Laagste punt van de bakgoot
4 Uitzettingsvoeg
5 Afvoerbuis

Opmerking:
Er bestaan verschillende mogelijkheden om een uitzettingsvoeg te realiseren: met een mechanische voeg in zink van VMZINC, met een voeg in EPDM of met een trap (ons raadplegen).

Elke mogelijkheid heeft zijn specifieke toepassingen en eisen. Deze voegen worden meestal op het hoogste punt gemaakt.

Bakgoten in zink

Mechanische uitzetvoeg

Het is sterk aangeraden te werken met mechanische uitzettingsvoegen. De voorkeur gaat sterk uit naar deze uitvoering door zijn duurzaamheid in de tijd. De mechanische uitzettingsvoeg wordt gevormd door 2 verticale wanden in zink van VMZINC® die gesoldeerd zijn over de volledige omtrek van ieder deel van de bakgoot en die aan beide zijden een aanhakingsplooi van 40 mm bezit.

De verticale wanden worden vervolgens overdekt met een schuif. Deze is aan beide zijden aangehaakt aan de plooi van 40 mm en laat de vrije uitzettingsbewegingen toe.

De schuif moet voorzien zijn van een kleine zinken band in zink van VMZINC®, de stromingsbreker.

De afwerking aan de voorkant wordt gevormd door een stuk in zink van VMZINC®. Dit is gesoldeerd aan de schuif en gehaakt aan de kraal of de platte plooi van de bakgoot.

Plaatsing

Om de vrije uitzetting van de bakgoten toe te laten, zijn de verticale wanden van elkaar verwijderd. De afstand tussen 2 wanden is afhankelijk van de plaatsingstemperatuur en lengte van de bakgoten.

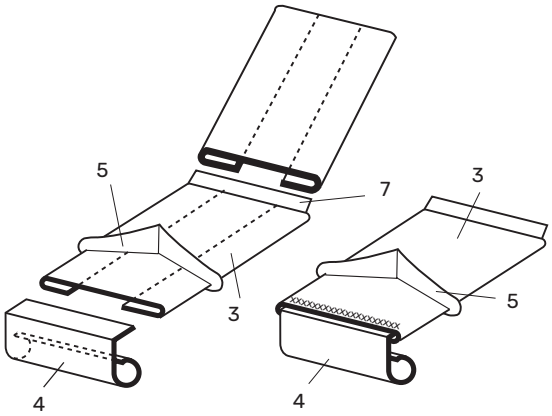

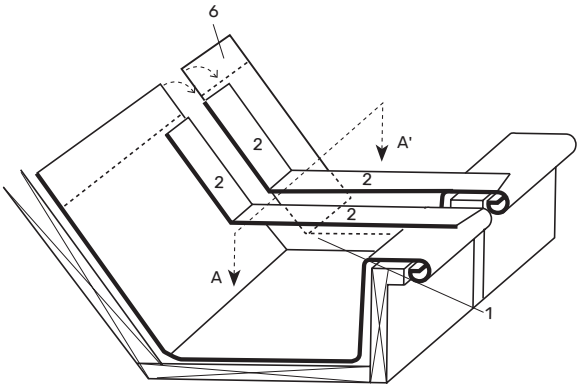

1 Verticale wand, gesoldeerd aan opstand
2 Aanhakingsplooi van 40 mm
3 Schuif
4 Neus van de schuif
5 Stromingsbreker
6 Aanhakingsplooi te plooien na plaatsing van het schuifje
7 Te solderen boord

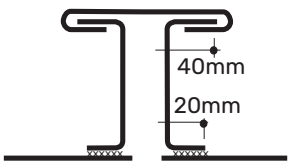

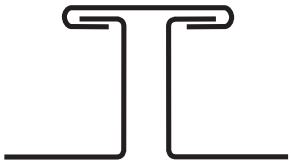

1 Met gesoldeerde verticale wanden.
Een rand van 20 mm is nodig voor het solderen.
2 Met geplooide verticale wanden

Bakgoten in zink

Types mechanische uitzettingsvoegen in zink van VMZINC

Bakgoot met druipband

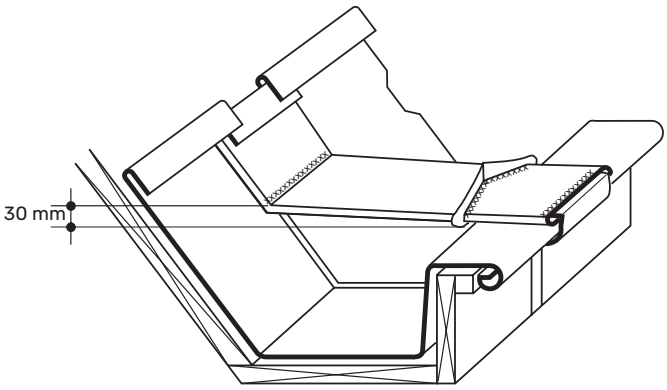

Bakgoot met druipband

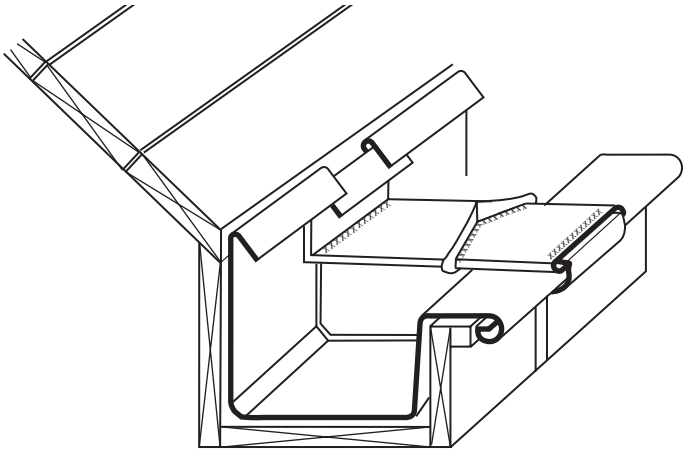

ofwel met kraal

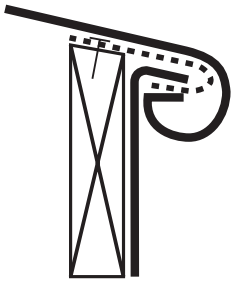

ofwel met aanhakingsband

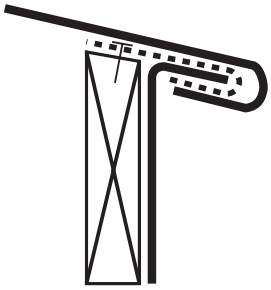

Variant bakgoot met vereenvoudigde uitzettingsvoeg

Deze uitzettingsvoegen zijn eenvoudiger uit te voeren (er zijn geen verticale aanhakingsboorden van 40 mm), maar vereisen een insnijding van de dakbedekking.

Er is een loden band (dikte min. 2 mm.) nodig om de verbinding tussen de bakgoot en de dakbedekking waterdicht te maken.

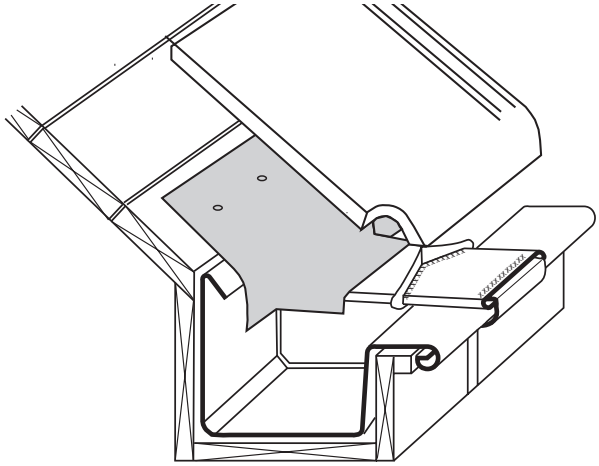

Bakgoten in zink

Uitzettingsvoeg in EPDM

Indien het niet mogelijk is om een mechanische, traditionele uitzettingsvoeg in zink van VMZINC® te zetten (hang-en bakgoten), is het aangewezen om uitzettingsvoegen in EPDM te gebruiken. Deze uitzettingsvoegen moeten niet noodzakelijk op het hoogste punt van de bakgoot geplaatst worden.

Samenstelling

Deze uitzettingsvoeg is samengesteld uit een elastisch centraal gedeelte vervaardigd uit een synthetisch elastomeer (EPDM) en twee banden in gewalst zink van VMZINC®, die de bevestiging aan de te verbinden elementen door soldering mogelijk maken. En door vulcanisatie verbonden zijn met het middenstuk.

Deze uitzettingsvoeg is ongevoelig voor atmosferische invloeden en weerstaat aan ultraviolette stralen zonder risico voor scheuren, barsten, enz.
Deze uitzettingsvoeg compenseert de uitzettingseffecten.
De uitzettingsvoeg is verkrijgbaar uit ons gamma op rol, lengte 3 m, breedte 260 mm.

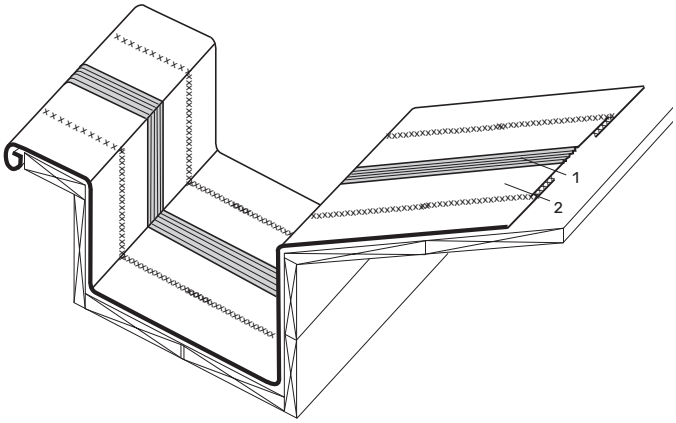

1 EPDM
2 Zink van VMZINC®

Gebruik

Toepassing	Ontwikkeling	max. afstand. tussen 2 voegen in EPDM	max. afstand tussen 2 mechanische voegen
hangende 1/2 ronde, geprofileerde of vierkante goten en muurkappen	< 500 mm	13 m	13 m
Bakgoten, muurkappen	> 500 mm	6 m	13 m

Belangrijke opmerking:
Indien het werk binnen of buitenhoeken bevat, wordt de max. afstand 3 m links en rechts van de hoek beperkt.

Bakgoten in zink

Deze uitzettingsvoeg laat zich gemakkelijk snijden, plooien en solderen. Men kan ipv een uitzettingsvoeg met een trap werken.

Plaatsing

Bij de plaatsing moet men:

- De gegroefde zijde naar boven plaatsen
- Elke plooiing met scherpe hoek vermijden
- Elk contact met een vlam vermijden
- Elke soldering dichter dan 60 mm bij de bij de EPDMband vermijden
- Rekening houden met de plaatsingstemperatuur

Men plaatst de goten met een tussenruimte en men soldeert de uitzettingsvoeg op elk gootstuk.

Om de aansluiting onzichtbaar te maken, moet men aan de buitenzijde op de uitzettingsvoeg een dekstuk plaatsen dat de continuïteit van de kralen verzekert.

Het is noodzakelijk om de muurkap op zijn plaats te houden en de vrije uitzetting te voorzien, om deze slechts van één zijde te solderen.

Men kan ipv een uitzettingsvoeg werken met een trap.
Voor verdere informatie betreffende bakgoten met trap: contacteer onze technische dienst (www.vmzinc.be - www.vmzinc.nl)

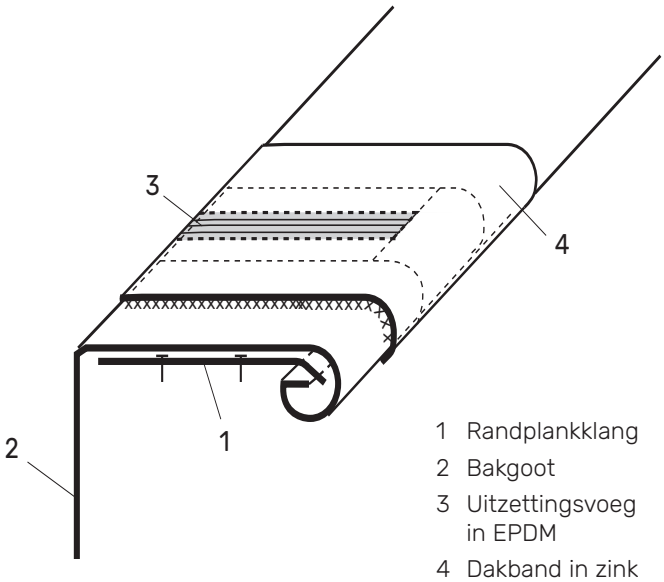

1 Randplankklang
2 Bakgoot
3 Uitzettingsvoeg in EPDM
4 Dakband in zink van VMZINC®

Bakgoten in zink

Tapbuis van de bakgoot

De tapbuis bestaat uit zink van VMZINC en heeft een sectie die kleiner is dan deze van de afvoerbuis en die de verbinding vormt tussen de bakgoot en de afvoerbuis. De tapbuis heeft een geplooide boord die aan de bakgoot wordt gesoldeerd.

Om de vrije uitzetting van de bakgoot in zink van VMZINC toe te laten, moet de opening in de bodem van de kroonlijst ovaal gemaakt worden. Bijvoorbeeld: voor een buis van 80 mm de ϴ, moet een opening gemaakt worden in het houtwerk van 100 x 85 mm.

Om verstopping van uw afvoerbuis te voorkomen, kunt u een bolrooster uit verzinkt staal of kunststof in de tapbuis plaatsen. Om de verstopping van de afvoerbuis te voorkomen is een regelmatig onderhoud van de goot noodzakelijk.

Een spuwer wordt gebruikt wanneer de voorkant van de bakgoot hoger is dan de achterkant. De sectie van de spuwer wordt dan bepaald volgens de norm EN 12056. De diepte van de goot moet steeds berekend zijn ifv het debiet van het af te voeren dakwater en verder voldoen aan de richtlijnen van deze brochure.

Hij verzekert het overlopen van het water naar de buitenzijde van het gebouw.

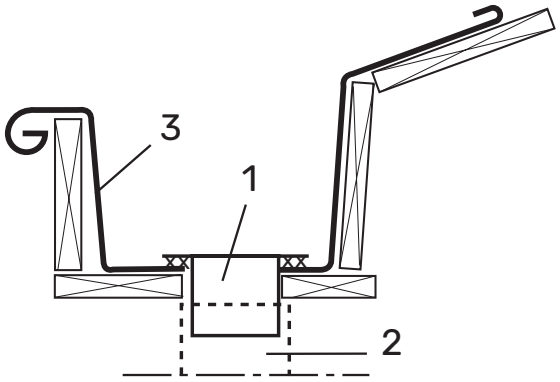

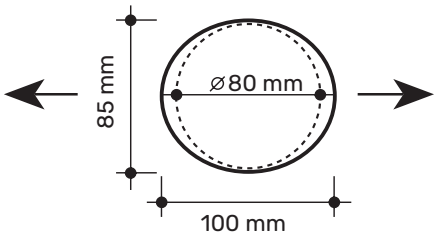

1 Tapbuis
2 Afvoerbuis
3 Bakgoot

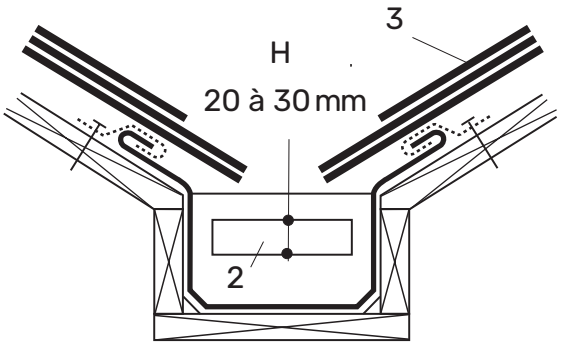

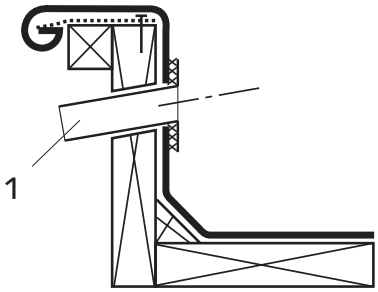

1 Tapbuis
2 Afvoerbuis
3 Bakgoot

Opmerking:
Alle tapbuizen of overlopen die door metselwerk of beton gaan moeten beschermd zijn door een koker.

Bakgoten in zink

Overloop

De overloop is een bijkomende veiligheid bij de afvoer en wordt gemaakt uit een stuk afvoerbuis. De afvoerbuis in zink van VMZINC kan op twee manieren vervaardigd worden.

De bovenste rand van de overloop moet zich ten minste 20 mm lager bevinden dan het hoogste punt van de kraal of de platte plooi.

In Nederland is een melder als overloop noodzakelijk en verplicht zodat elke verstopping direct opgemerkt wordt.

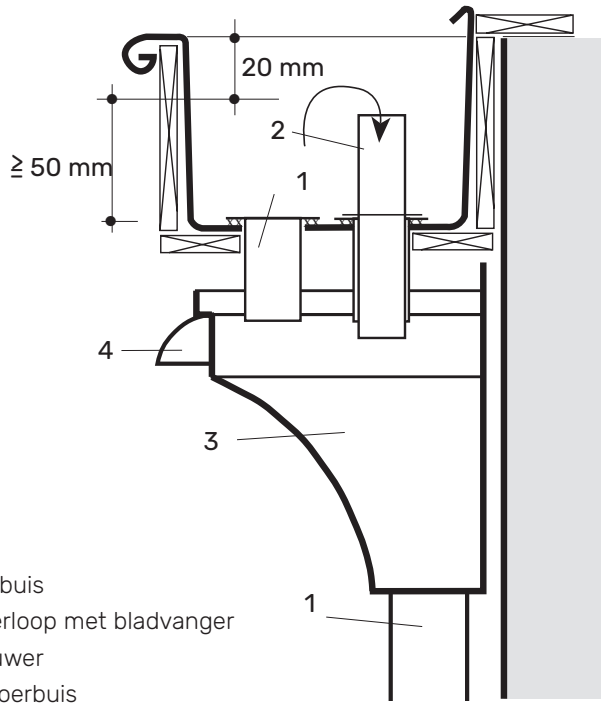

1 Tapbuis
2 Overloop met bladvanger
4 Spuwer
5 Afvoerbuis

Voorranden van de bakgoot

De kraal, die de voorrand vormt, kan vervangen worden door een verticale, platte plooi. Deze wordt vastgehouden door randplankklangen van 40 mm breedte en 250 mm lengte, dikte min 0,8 mm, 2 klangen per m bevestigd per 5 geschrankte verzinkte of inoxen spijkers.

Als de breedte van de randplank te groot wordt, moet men een helling maken naar de binnenzijde van de kroonlijst zodat het water naar de binnenzijde van de bakgoot afloopt.

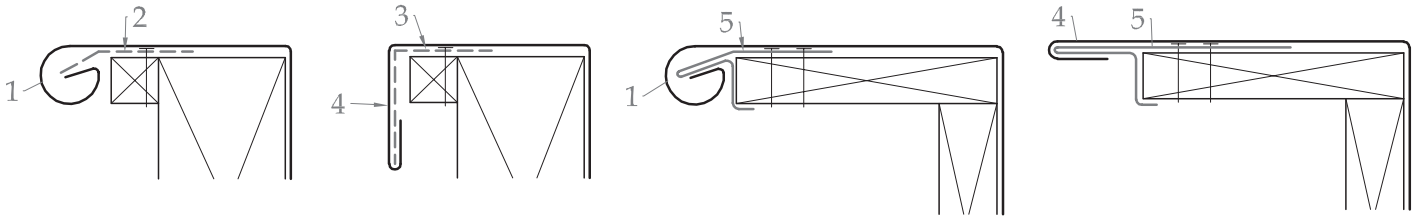

1 Kraal
2 Randplankklang in zink van VMZINC®
dikte 1 mm, l = 250 mm, 2 per m
3 Steunklang in zink van VMZINC®
dikte 1 mm, l = 250 mm, 2 per m
of doorlopende steunklang in zink,
dikte = 0,8 mm
4 Platte plooi
5 Doorlopende druipband in zink
van VMZINC®, dikte = 0,8 mm

Opmerking:
Alle overlopen die door metselwerk of beton gaan, moeten beschermd worden door een koker.

Bakgoten in zink

Bekleding van de kroonlijst (in hout)

Om de kroonlijst te benadrukken en om de onderhoudskosten van het houtwerk te beperken, kan het interessant zijn om de voor en onderzijde van de kroonlijst te bekleden met zink van VMZINC. Dit kan met Staande naad VMZINC® of gehaakte panelen.

Plafondbekleding (te plaatsen voor de afwerking aan de voorzijde)

De maximale afmetingen van deze panelen zijn 2 m x 0,4 m of 1,2 m x 0,6 m.
Voor hogere oppervlakten raden wij het gebruik van Staande naad VMZINC® aan.

Bekleding van de voorzijde

De maximum lengte van de van de aangehaakte panelen bedraagt 2 m op een max. breedte van 40 cm of 1,2 m op een max. breedte van 60 cm. De zijdelingse aanhakingsklangen worden om de 250 mm geplaatst.

Als de hoogte meer dan 600 mm bedraagt is aangewezen om Staande naad VMZINC® te gebruiken.

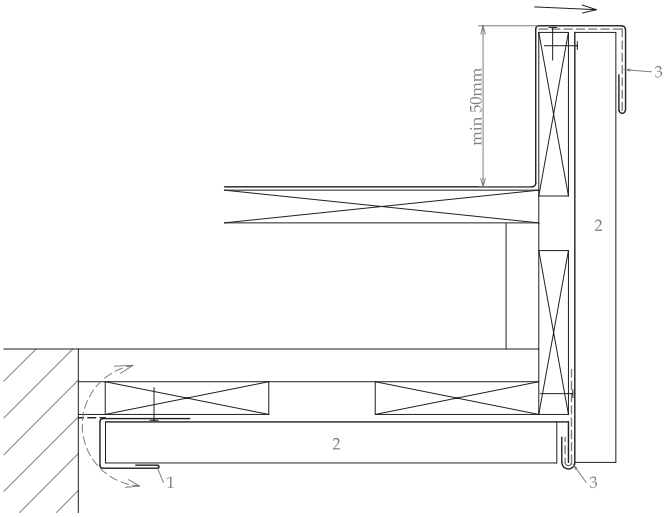

1 Doorlopende afwerkingsstrook
2 Staande naad in zink van VMZINC®
3 Randplankklang in zink van VMZINC® dikte 1 mm, L= 250 mm, 2 per m

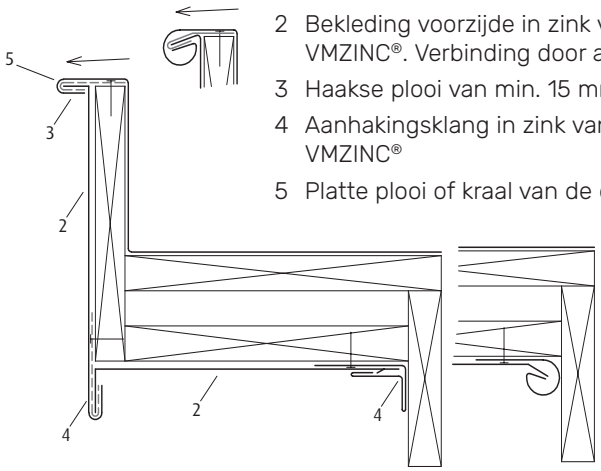

1 Doorlopende aanhakingsband, L max. 2 m, dikte 0,8 mm
2 Bekleding voorzijde in zink van VMZINC®. Verbinding door aanhaking.
3 Haakse plooi van min. 15 mm
4 Aanhakingsklang in zink van VMZINC®
5 Platte plooi of kraal van de dakgoot

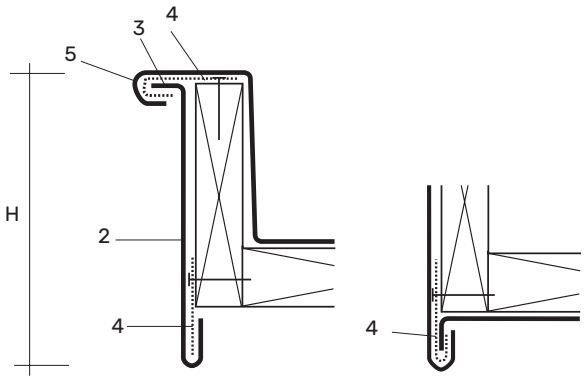

Opmerking:
De plaatsing begint aan de tegenovergestelde zijde van de overheersende windrichting.

Bakgoten in zink

Principe van de aangehaakte panelen

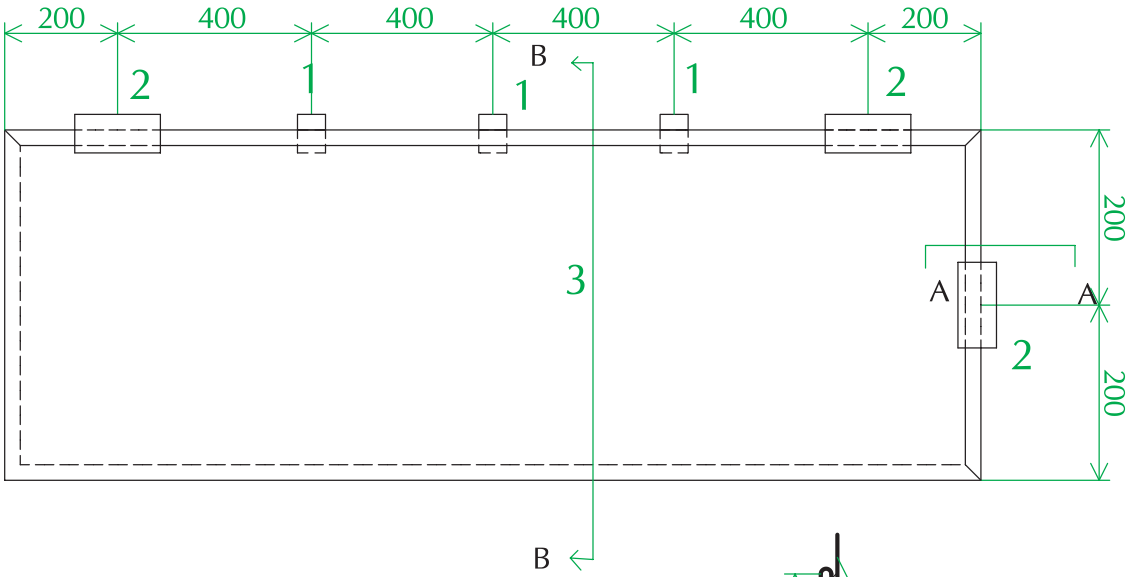

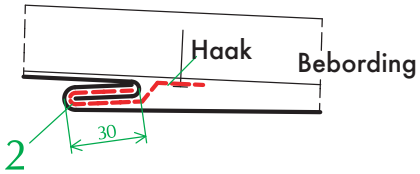

DOORSNEDE B- B'

1 Vaste klang in zink van VMZINC gesoldeerd op de achterzijde van het paneel (2 op de bovenzijde)
2 Aanhakingsklang in zink van VMZINC
3 Paneel in zink van VMZINC, dikte = 0,8 mm max. afmetingen 2000 x 400 mm of 1200 x 600 mm

Dak in zink van VMZINC®

U kan onze brochure "Staande naad VMZINC" raadplegen op onze website: www.vmzinc.be - www.vmzinc.nl.

Bakgoten in zink

Pannendak

De pannen overlappen de bakgootslab met minstens 60 mm, verticaal gemeten;

De onderste rand van de dakpannen moet zich ten minste 30 mm boven de kraal of de platte plooi bevinden.
De slab van de bakgoot bezit een veiligheidsplooi van 20 mm en wordt aan het draagvlak bevestigd door middel van aanhakingsklangen, dikte 0,8 mm, breedte 80 mm, 2 klangen per meter.

Pannendak met tengellatten

Wij raden u aan de panlat van de voet van het dakvlak te beschermen door middel van een druipband.

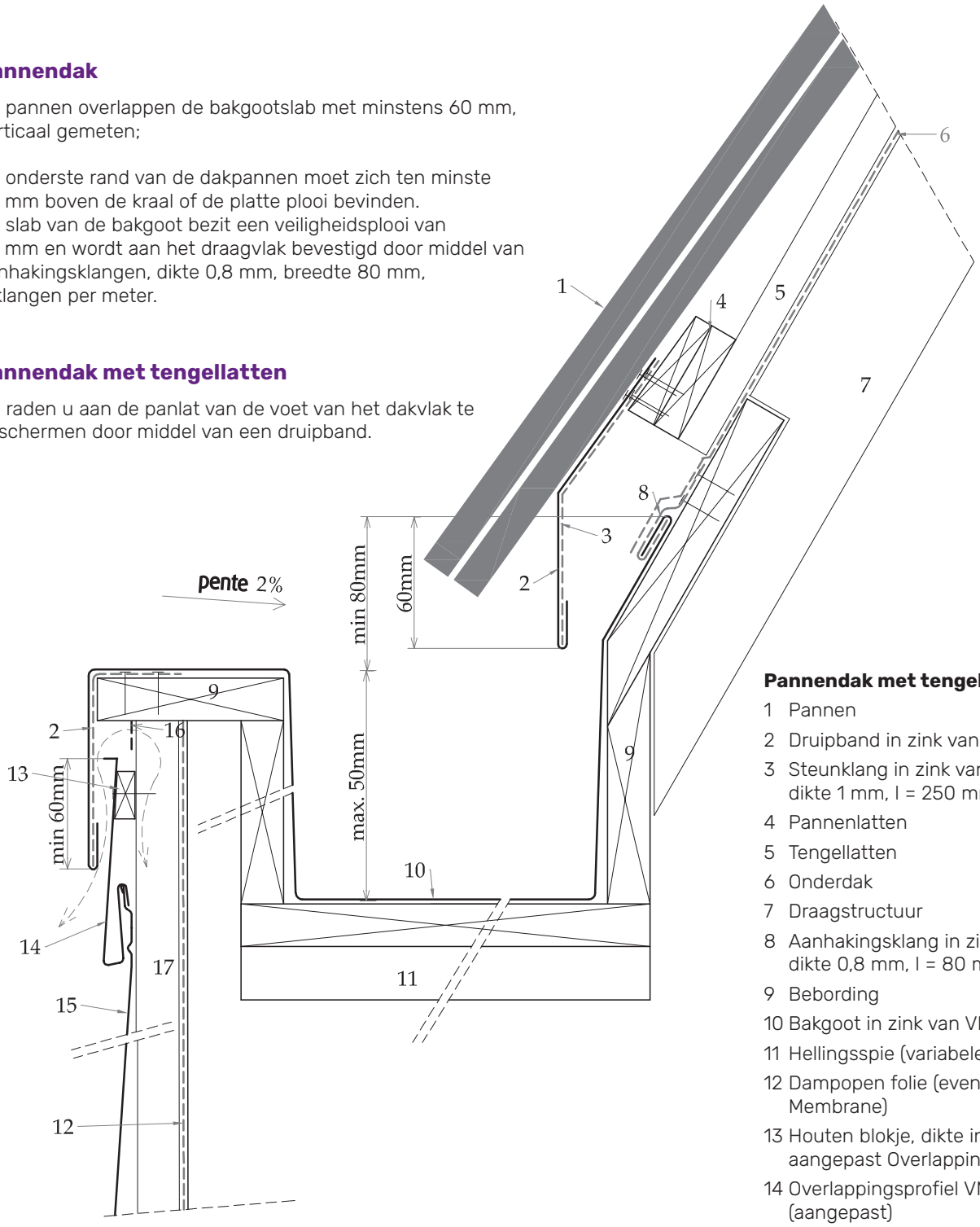

Pannendak met tengellatten

1 Pannen
2 Druipband in zink van VMZINC®
3 Steunklang in zink van VMZINC®, dikte 1 mm, l = 250 mm, 2 per m
4 Pannenlatten
5 Tengellatten
6 Onderdak
7 Draagstructuur
8 Aanhakingsklang in zink van VMZINC®, dikte 0,8 mm, l = 80 mm, 2 per m
9 Bebording
10 Bakgoot in zink van VMZINC®
11 Hellingsspie (variabele hoogte)
12 Dampopen folie (eventueel VMZINC® Membrane)
13 Houten blokje, dikte in functie van het aangepast Overlappingsprofiel VMZINC®
14 Overlappingsprofiel VMZINC® (aangepast)
15 Overlappingsprofiel VMZINC®
16 Rooster in gerekt zink van VMZINC®
17 Tengellat, dikte 20 mm, breedte 50 mm, verluchte ruimte

Bakgoten in zink

Leien dakbedekking

De opstand van de bakgoot bevindt zich op minstens 80 mm boven de kraal of de platte plooi van de bakgoot.

Aanhakingsklangen in zink van VMZINC®, dikte 0,8 mm, breedte 80 mm houden de slab vast tegen het draagvlak (2 klangen per meter). De leien overlappen de slab in zink van VMZINC® met minstens 60 mm (verticale projectie).

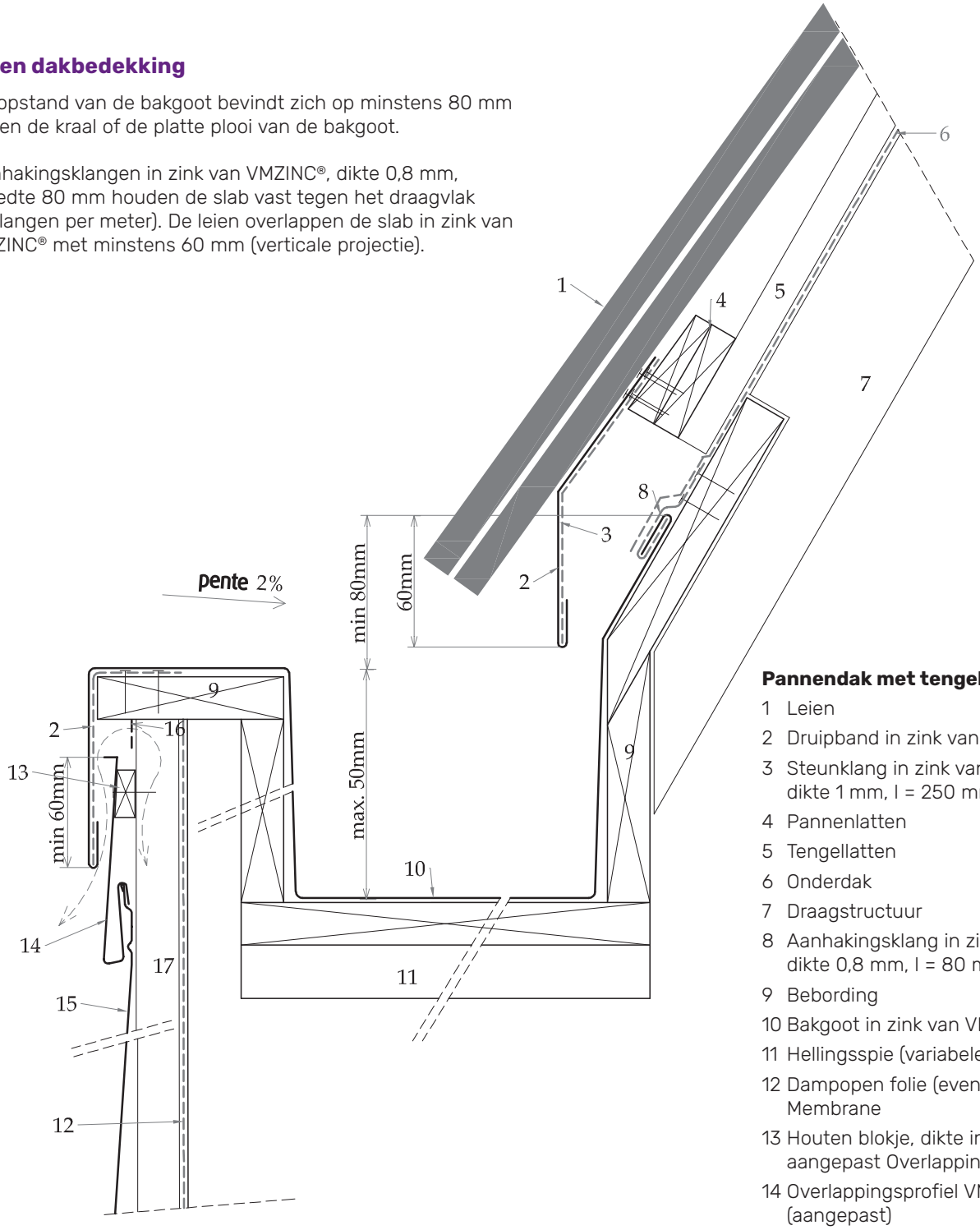

Pannendak met tengellatten

1 Leien
2 Druipband in zink van VMZINC®
3 Steunklang in zink van VMZINC® dikte 1 mm, l = 250 mm, 2 per m
4 Pannenlatten
5 Tengellatten
6 Onderdak
7 Draagstructuur
8 Aanhakingsklang in zink van VMZINC® dikte 0,8 mm, l = 80 mm, 2 per m
9 Bebording
10 Bakgoot in zink van VMZINC®
11 Hellingsspie (variabele hoogte)
12 Dampopen folie (eventueel VMZINC® Membrane
13 Houten blokje, dikte in functie van het aangepast Overlappingsprofiel VMZINC®
14 Overlappingsprofiel VMZINC® (aangepast)
15 Overlappingsprofiel VMZINC®
16 Rooster in gerekt zink
17 Tengellat, dikte 20 mm, breedte 50 mm, verluchte ruimte

Bakgoten in zink

Dakbedekking in geprofileerde of gegolfde platen

De overlapping van de bedekkingselementen over de slab van de bakgoot bedraagt minstens 60 mm (verticale projectie).

De druipband (L = 2 m) met aanhakingskraal wordt samengevoegd met een min. overlapping van 30 mm tussen de overlappende delen; de elementen worden vastgemaakt met verzinkte spijkers.

De onderste rand van de kraal moet zich minimum 30 mm boven de kraal van de dakgoot bevinden.

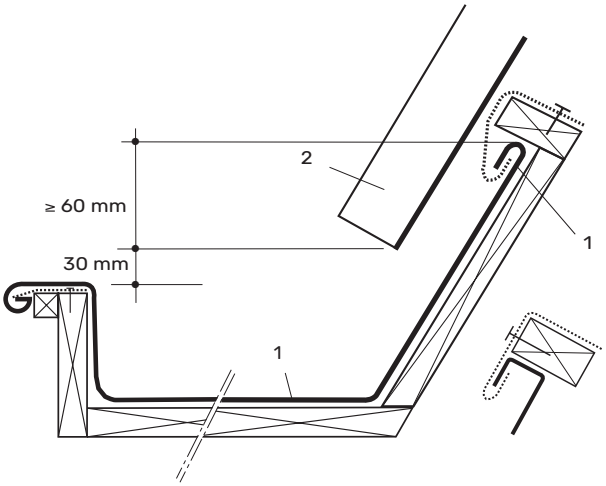

1 Slab van de bakgoot met veiligheidsplooi 20 mm
2 Bedekkingselement

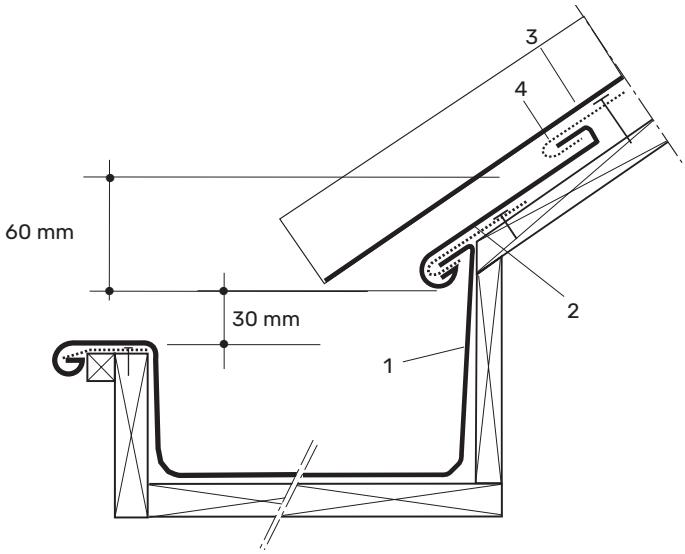

1 Opstand van de bakgoot
2 Druipband
3 Dakbedekkingselement
4 Aanhakingsklang

Bakgoten in zink

Bakgoot met buitenrand tegen een muur

De opstand van de bakgoot is 200 mm, verticaal gemeten vanaf de bakgootbodem.

De opstand van de bakgoot wordt aan de muur bevestigd met behulp van krammen of bevestigingsklangen in zink van VMZINC®, dikte 0,8 mm, breedte 80 mm, 2 per meter.

De opstand wordt over een hoogte van 60 mm afgedekt met een aansluitingsslab in zink van VMZINC®, minstens 0,7 mm dik.

Deze slab is 20 mm in de muur gemetseld en wordt bevestigd door krammen.

De ingemetselde aansluitingsslab heeft een haakse plooi van 5 mm aan de onderzijde; de inmetseling wordt gevuld met een soepele kit compatibel met het zink van VMZINC®.

De aansluitingsslabben, met een maximum lengte van 2 m, overlappen elkaar met 60 mm rekeninghoudend met de richting van de overheersende windrichting.

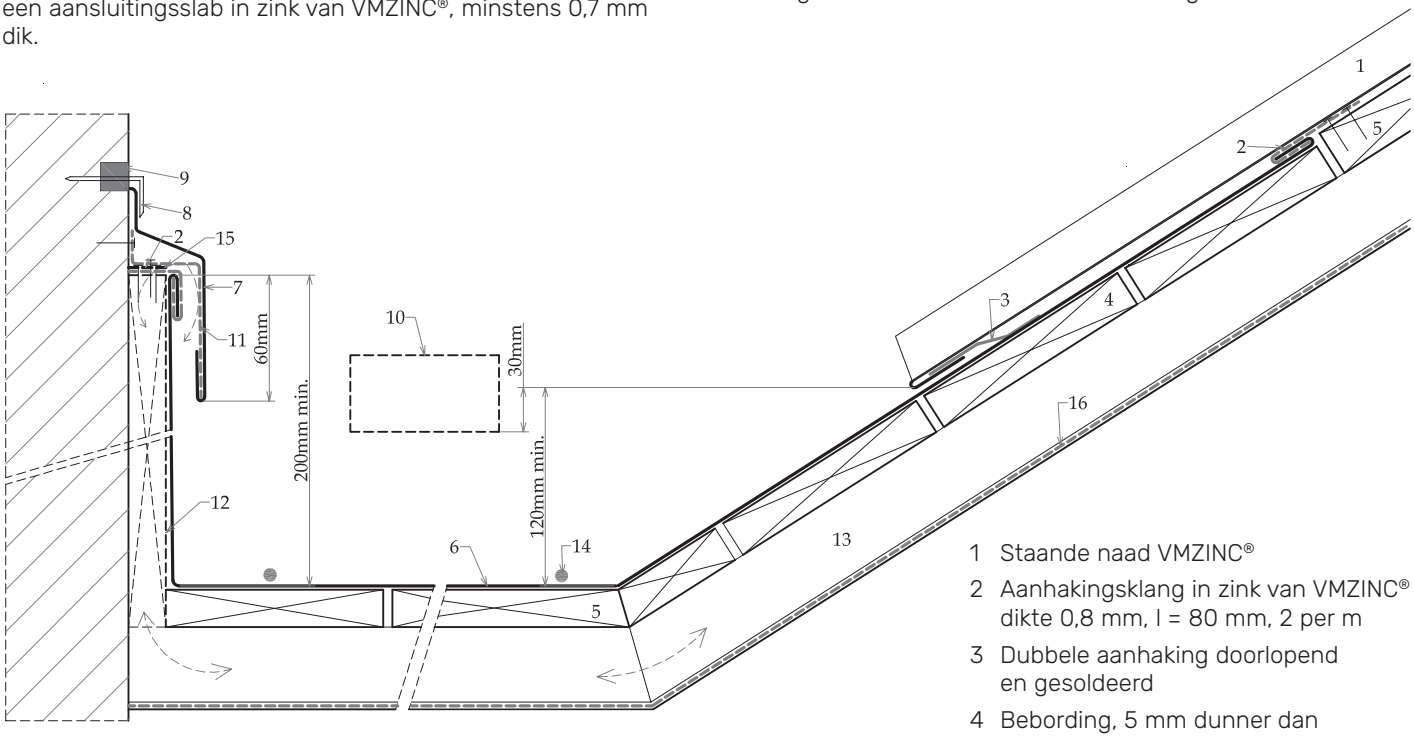

1 Staande naad VMZINC®
2 Aanhakingsklang in zink van VMZINC® dikte 0,8 mm, l = 80 mm, 2 per m
3 Dubbele aanhaking doorlopend en gesoldeerd
4 Bebording, 5 mm dunner dan de volgende
5 Bebording
6 Bakgoot in zink van VMZINC®
7 Afwerking in zink van VMZINC®
8 Kram
9 Soepele kit, compatibel met zink van VMZINC®
10 Overloop
11 Steunklang in zink van VMZINC® dikte 1 mm, l = 250 mm, 2 per m
12 Onderbroken bebording
13 Verluchte ruimte
14 Verwarmingskabels (facultatief)
15 Rooster in gerekt zink van VMZINC®
16 Onderdak (eventueel VMZINC® Membrane)

Bakgoten in zink

1 Bakgoot in zink van VMZINC®
2 Aanhakingsklang in zink van VMZINC® dikte 0,8 mm, l = 80 mm, 2 per m
3 Bebording
4 Hellingsspie (variabele hoogte)
5 Steunklang in zink van VMZINC® dikte 1 mm, l = 250 mm, 2 per m
6 Druipband VMZINC®, max. L = 2 m
7 Kram
8 Soepele kit, compatibel met zink van VMZINC®
9 Overloop
10 Verwarmingskabels (facultatief)

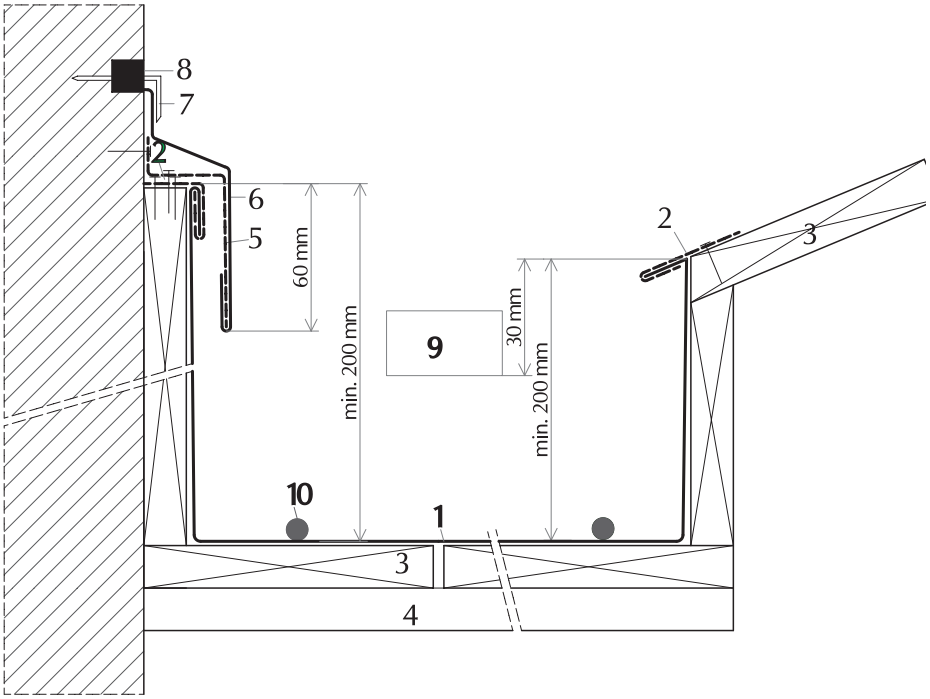

1 Staande naad VMZINC®
2 Dubbele aanhaking doorlopend en gesoldeerd
3 Aanhakingsklang in zink van VMZINC® dikte 0,8 mm, l = 80 mm, 2 per m
4 Doorlopende aanhakingsklang in zink van VMZINC®
5 Rooster in gerekt zink van VMZINC®
6 Afwerking in zink van VMZINC®
7 Bebording
8 Steunklang in zink van VMZINC® dikte 1 mm, l = 250 mm, 2 per m
9 Bakgoot in zink van VMZINC®
10 Overloop
11 Verluchte ruimte
12 Onderdak (eventueel VMZINC® Membrane)
13 Onderbroken bebording
14 Kram
15 Soepele kit, compatibel met zink van VMZINC®

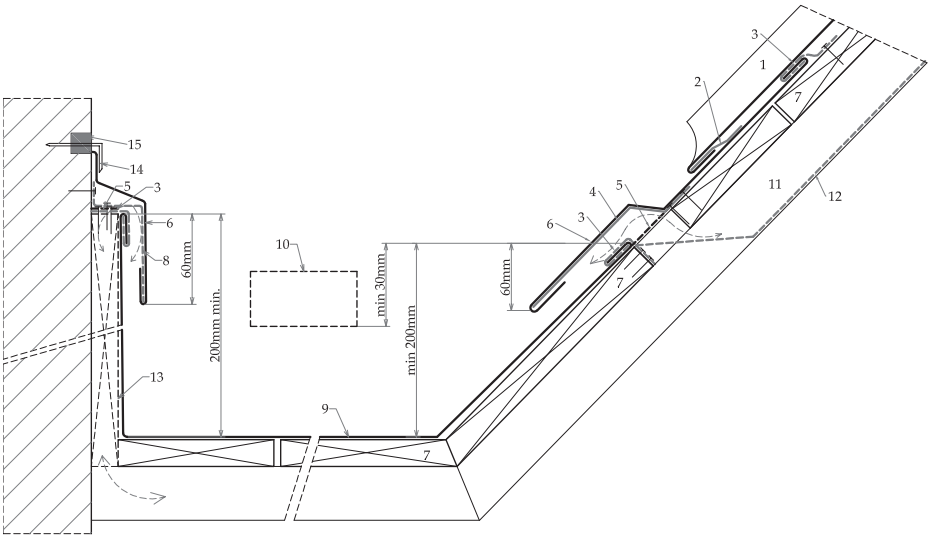

Kilgoten in zink

Een kilgoot is de binnenhoek gevormd door de zijdelingse snijding van twee dakvlakken.

Helling kilgoten > 25% (14°)

Standaard kilgoten zijn geschikt wanneer de kilgoothelling meer dan of gelijk aan 25% (14°) bedraagt.

De kilgoot wordt op beide zijden van de killijn op de dakvlakken geplaatst.

Een stromingsbreker belet het overlopen van water van het ene dakvlak naar het andere.
Hij wordt op de kilgoot gepuntsoldeerd en moet aan beide zijden afwisselend openingen bevatten die het water afremmen. Hij kan op de plooi van de kilgoot voorzien worden en geeft een beter esthetisch resultaat.

De elementen van de stromingsbreker mogen slechts op één kilgootelement worden vastgehecht.

De opeenvolgende elementen van de stromingsbreker worden geplaatst:

- Tegen elkaar
- Met een overlapping van minimum 30 mm

De dwarse afstand van de kilgoot gemeten tussen de buitenste plooien, haaks op de killijn, bedraagt minimum 500 mm.

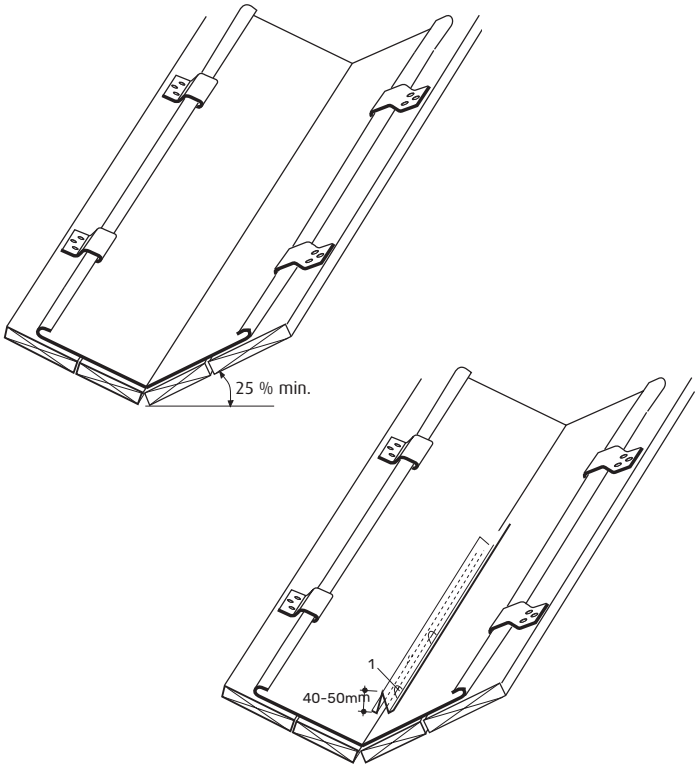

1 Stromingsbreker

Plaatsing

De bevestiging van de zijranden gebeurt door middel van de aanhakingsklangen in zink van VMZINC, dikte 0,8 mm en breedte 80 mm, 2 klangen per m, vastgehecht met 3 verzinkte spijkers, verspringend geplaatst.

Naargelang de helling van de kilgoot worden de afzonderlijke elementen verbonden door ofwel een soldering, ofwel een dubbele aanhaking.

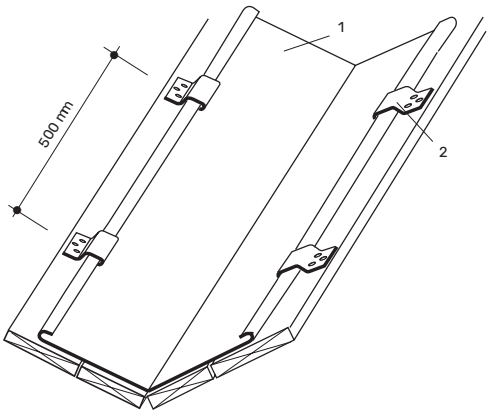

1 Kilgoot
2 Aanhakingsklang

Kilgoten in zink

Helling kilgoten > 25% (14°)

- **Helling kilgoten van 25 tot 30% (14 tot 17°)**
  De elementen worden door dubbele aanhaking met een overlapping van120 mm.

- **Helling kilgoten groter dan 30% (17°)**
  De verbinding gebeurt door dubbele aanhaking met een overlapping van 85 mm. De kilgoot wordt bovenaan vastgehecht door 2 aanhakingsklangen, dikte 0,8 mm, breedte 80 mm, en op het draagvlak wordt hij vastgemaakt met 3 verzinkte spijkers.

Wanneer de kilgoot korter is dan 10 m, bevindt het vast punt zich bovenaan.

Als de kilgoot tussen de 10 et 15 m lang is, dan bevindt het vast punt zich in het midden van de totale lengte. Indien de kilgoot groter is dan 15 m, dan is het noodzakelijk om een trapvormige of verzonken toepassing uit te voeren.

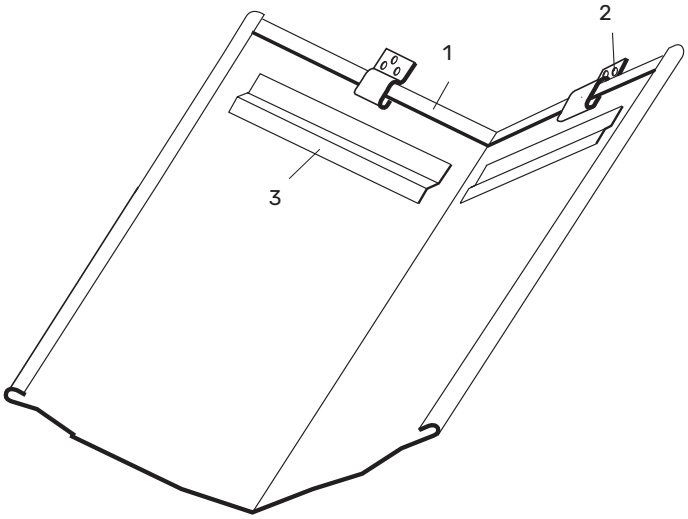

1 Veiligheidsplooi
2 Aanhakingsklang in zink van VMZINC
3 Dubbele aanhaking

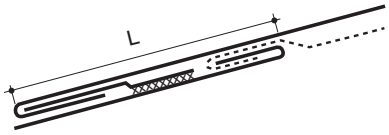

Kilgoten in zink

Verzonken kilgoot helling < 25% (14°)

Dit soort kilgoot is verplicht wanneer de hellingen van de kilgoot kleiner dan 25% (14°) zijn. Maar ze kan ook in andere gevallen toegepast worden.

De verzonken kilgoot bestaat naast de bodembekleding en verticale opstanden, uit een slab op elk dakvlak. De slabs zijn min. 100 mm groot. De breedte van een verzonken kilgoot, gemeten tussen de verticale opstanden, moet minstens 250 mm bedragen. De hoogte van de verticale delen bedraagt 120 mm.

Deze hoogte kan tot 50 mm gereduceerd worden wanneer de kilgoot uitsluitend als kilgoot en niet als binnengoot fungeert.

Volgens de geografische ligging en voor zwakke hellingen kan het nuttig zijn om één of meerdere zelfverwarmende kabel(s) te voorzien.

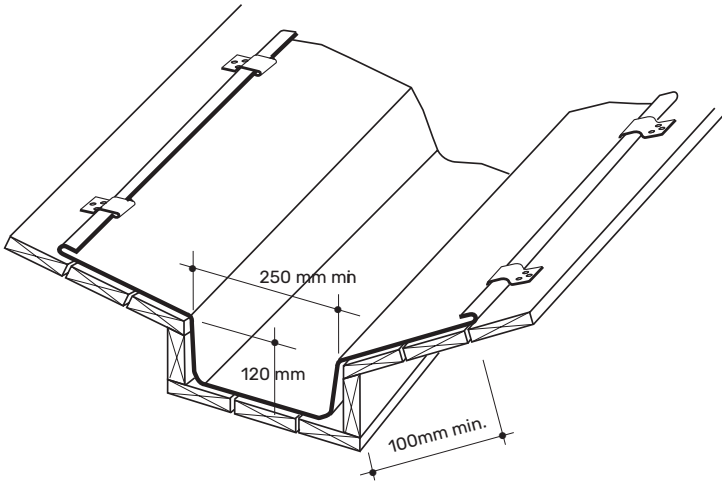

Afvoerbuizen in zink

Beschrijving

Het door de bakgoten of hanggoten verzamelde water wordt afgevoerd door afvoerbuizen, die zo verticaal mogelijk geplaatst worden.

NB: Alle afvoerbuizen in ANTHRA-ZINC® en in QUARTZ-ZINC® zijn voorzien van een beschermingsfilm.

Terminologie

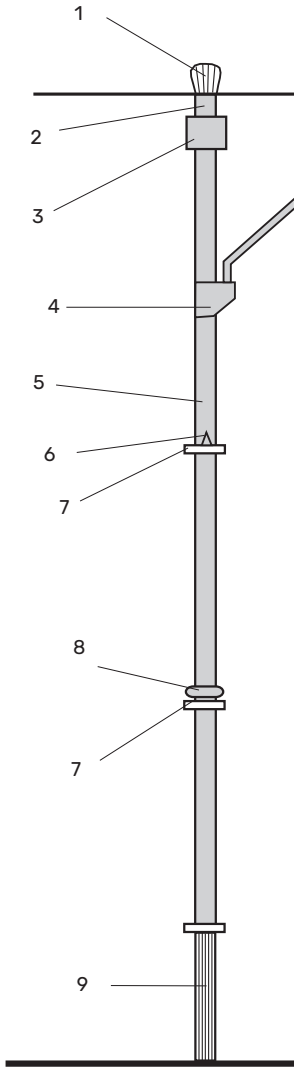

1 Bolrooster
2 Tapbuis
3 Vergaarbak
4 Aansluitingskom
5 Afvoerbuis in zink van VMZINC
6 Neus in zink van VMZINC
7 Beugel
8 Ring in zink van VMZINC
9 Stampijp (beschermt onderzijde buis)
10 Zelfblokkerende beugel (vervangt de scharnierhaken, spiraalbeugels en neus)

Afvoerbuizen in zink

De afvoerbuizen zijn rond of vierkant.
Ze zijn traditioneel gesoldeerd (tin lood) of naadloos gelast.

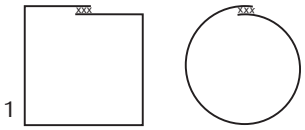

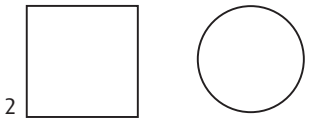

1 Gesoldeerde buis
2 Naadloos gesoldeerd met mof om ineenvoeging toe te laten

Minimale doorsnede

Omdat de afvoerbuizen niet enkel water afvoeren, maar ook andere voorwerpen (bladeren, takjes, enz), mogen de binnenafmetingen van de buizen niet kleiner zijn dan:

- 50 mm de diameter voor ronde buizen
- 60 mm voor de zijden van vierkante buizen

Plaatsing en bevestiging

De afvoerbuizen zijn samengesteld uit elementen van 1 m, 2 m of 3 m lengte. Ze zijn zodanig vervaardigd dat zij minimum over een lengte van 50 mm over elkaar geschoven kunnen worden, hetzij door middel van een lichte coniciteit, hetzij door vernauwing van de stroomopwaartse buis of een verbreding van de stroomafwaartse.

De lengte van de ineenvoeging moet toereikend zijn om, zelfs bij de grootste inkrimping, de waterdichtheid te waarborgen (min. 50 mm).

Het ineenschuiven moet altijd in de looprichting van het regenwater gebeuren.

Als de verticale buis samengesteld wordt uit elementen van 1 m lengte, mogen deze twee per twee aan elkaar gesoldeerd worden.

De 10 mm brede soldeernaad moet over de volledige omtrek van de 2 buiselementen aangebracht worden. Bij schuingeplaatste buizen bedraagt de invoeging 150 tot 200 mm.

Deze worden aan elkaar gesoldeerd. De soldering of aanhaking van de buizen moet steeds naar boven gericht zijn.

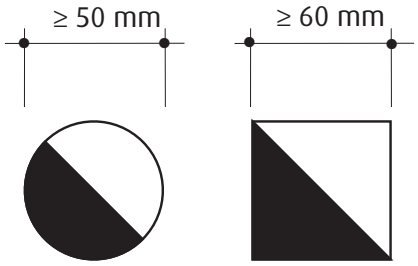

Overlapping bij schuin geplaatste buizen

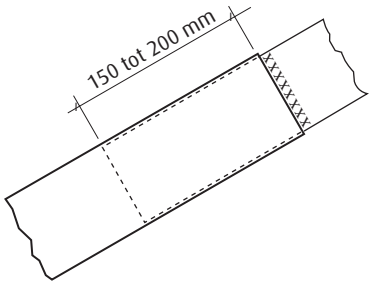

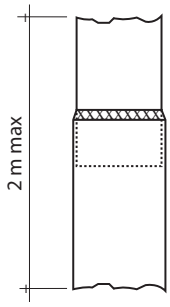

Afvoerbuizen in zink

Bevestiging

De afvoerbuizen in zink van VMZINC worden aan het metselwerk bevestigd met behulp van beugels die vooraf in de muur vastgezet zijn. Deze beugels zijn voorzien van scharnieren of bouten; hieronder zijn enkele voorbeelden afgebeeld. De beste methode voor ronde buizen is de zelfblokkerende beugel.

De afvoerbuizen in zink van VMZINC omvatten een enkele of een dubbele ring of een gesoldeerde neus, die steun vinden op de beugel. Hierdoor wordt voorkomen dat de buizen naar beneden schuiven.

Afstand tussen twee bevestigingen

- ± 1 m voor buizen van 2 m lengte, één bevestiging op twee is glijdend (zonder ring of neus)
- ± 1,50 m voor de buizen van 3 m lengte, één bevestiging op twee is glijdend (zonder ring of neus).

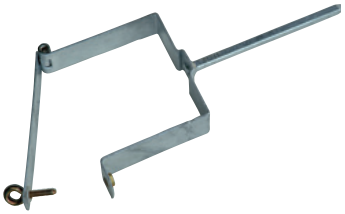

Beugel voor vierkante afvoerbuizen

beugel voor ronde afvoerbuizen

Zelfblokkerende beugel

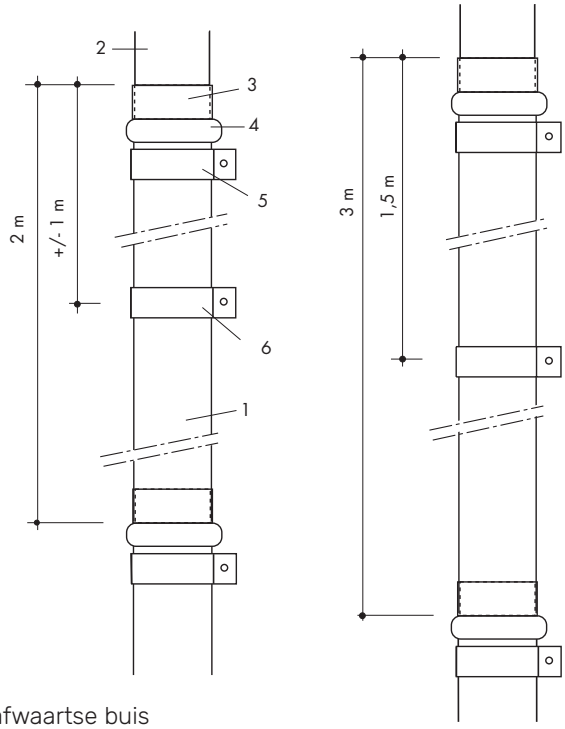

1 Stroomafwaartse buis
2 Stroomopwaartse buis
3 Overlapping van de buizen
4 Ring gesoldeerd op de ring gesoldeerd op lagergelegen afvoerbuis
5 Beugel met ring
6 Beugel zonder ring (glijdend)

Afvoerbuizen in zink

Het is toegestaan om buizen zonder neus te bevestigen indien de beugel net onder de verbreding (mof) van de buizen wordt geplaatst en de diameter overeenkomt met deze van de buis (de verbreding werkt als stop). Opgepast, de bevestiging, van deze beugel, in de muurmoet voldoende sterk zijn vermits de beugel het volledige gewicht van de buis moet dragen.

Afstand tot de muur

- De buizen bevinden zich op minstens 20 mm van de muur. De overlangse soldeernaden of aanhakingen moeten zichtbaar zijn.
  De soldeernaden of aanhakingen mogen in geen geval naar de muur gericht zijn.

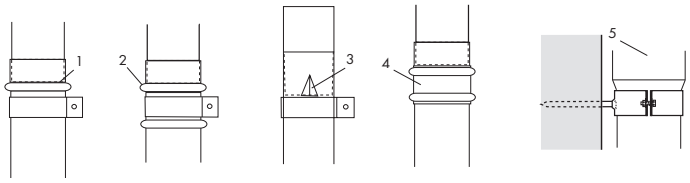

1 Ring gesoldeerd op de stroomafwaartse buis
2 Dubbele ring
3 Neus
4 Zelfblokkerende beugel
5 Scharnierhaak geplaatst onder mof

Plaatsing en bevestiging van de zelfblokkerende beugel

- geen beugel of neus
- Snel en zonder soldeerwerk
- Elegante afwerking

1 Bevestig de speciale klem tegen de muur
2 Glij de beugel over de buis
3 Schuif de beugel in de klem. Eventueel kunnen de plooien met een platte tang dichtgeknepen worden: de perfecte bevestiging.
4 Het is geplaatst

Afvoerbuizen in zink

Verbinding aan de tapbuis

De verbinding met de bakgoot of de hanggoot gebeurd meestal met behulp van een tapbuis die gesoldeerd is aan de goot.

De afvoerbuizen mogen in geen geval aan de tapbuizen van de bak of hanggoten gesoldeerd worden.

Als de tapbuis zich op het vast punt van een dakgoot bevindt, kan de verbinding met de afvoerbuis gebeuren door middel van een eenvoudige invoeging.

Als de tapbuis zich aan het uitzeteinde (uitzetvoeg) van de bak of hanggoot bevindt, moet de verbinding gebeuren in een vergaarbak, gesoldeerd bovenaan de afvoerbuis.

Wij raden u aan om de vergaarbak te voorzien van een rooster, om te vermijden dat de vogels er nesten in bouwen.

Ellebogen met rechte hoeken moeten vermeden worden omdat zij veel sneller verstopt geraken dan ellebogen met afgeronde of stompe hoeken.
Het ineenschuiven gebeurt altijd in de stromingsrichting van het regenwater.

De soldeernaad bevindt zich steeds aan de bovenzijde van de bocht.

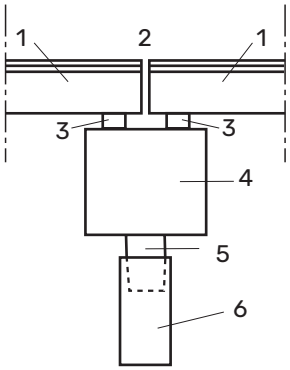

1 Bakgoot of hanggoot in zink van VMZINC®
2 Uitzettingsvoeg
3 Tapbuis
4 Vergaarbak
5 Tapbuis vergaarbak
6 Afvoerbuis in zink van VMZINC®

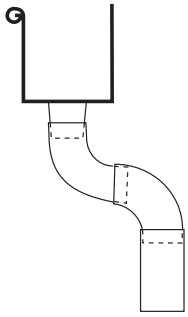

Vergaarbakken

De vergaarbak moet voldoende doorsnede hebben om het water dat verzameld wordt gemakkelijk te laten doorstromen.

Als er verschillende afvoerbuizen in uitkomen, dan moet zijn doorsnede minstens gelijk zijn aan het totaal van de doorsnedes in de buizen.

De vergaarbakken moeten steeds gesteund worden door een gewone of zelfblokkerende beugel die rond de tapbuis wordt geplaatst en door een aan de achterkant gesoldeerde klang in de muur is bevestigd.

Zie VMZINC-Catalogus “Hemelwaterafvoersystemen”.

Vergaarbak met kraal

Ronde hoekverkgaarbak

Aansluitingskom

Vierkante vergaarbak

Vergaarbak zonder kraal

Ronde vergaarbak

Voorwerp

Dit document is bestemd voor de voorschrijvers (architecten en bouwheren belast met het ontwerp van de werken) en voor de uitvoerders (aannemers belast met de uitvoering op de bouwplaatsen) van het verwijzende product of systeem. Het bevat de voornaamste gegevens, teksten en schema's eigen aan de voorschrijving en plaatsing van het genoemde product of systeem: presentatie, toepassingsgebied, beschrijving van de bestanddelen, plaatsing (inclusief steunvlakken), afwerkingen. Ieder gebruik of voorschrift dat buiten het opgegeven toepassingsgebied en/of de voorschriften van deze plaatsingsgids valt, vereist bijzonder overleg met de technische diensten van VM Building Solutions Benelux, zonder dat deze laatste daarom aansprakelijk kan worden gesteld wat betreft de haalbaarheid van het ontwerp of de uitvoering van de betrokken projecten.

Betrokken grondgebied

Dit document is maar van toepassing voor de plaatsing van het genoemde product of systeem op bouwplaatsen in België, het Groot-Hertogdom Luxemburg en Nederland.

Kwalificaties en referentiedocumenten

Wij herinneren eraan dat het voorschrijven van complete bouwsystemen voor een bepaald werk onder de exclusieve bevoegdheid valt van de bouwheren van het gebouw, die er met name moeten op toezien dat het gebruik van de voorgeschreven producten afgestemd is op het constructieve doel van het werkstuk en dat het verenigbaar is met de andere gebruikte producten en technieken.

Gepreciseerd wordt dat voor een behoorlijk gebruik van deze gids, kennis van het materiaal zink van VMZINC® en van het vak van dakdekker-zinkbewerker wordt vereist. Bij de start van de uitvoering van de werken is het noodzakelijk om zich aan te passen aan het geheel van normen die van toepassing zijn in het land waar de werken zullen uitgevoerd worden. In dit verband organiseert VM Building Solutions Benelux vormingscursussen, voorbehouden voor professionals.

Aansprakelijkheid

Behoudens schriftelijk akkoord van VM Building Solutions Benelux, kan deze laatste niet aansprakelijk worden gesteld voor enige schade voortvloeiend uit een voorschrift of plaatsing die niet voldoet aan alle voorschriften van VM Building Solutions Benelux en aan de bovengenoemde normen en praktijken.

VM Building Solutions NV/SA
Europalaan 73
BE-9800 Deinze
T +32 (0)9 321 99 21
info.be@vmbuildingsolutions.com
www.vmbuildingsolutions.be

www.vmzinc.be

VMZINC® - 12/2025 - BE-NL
V.U. : Mark Vandecruys, Europalaan 73 - BE-9800 Deinze

VM BUILDING SOLUTIONS