Vues du Zinc

15

Arte ornamentale

Dalla progettazione alla realizzazione

PROGETTI

Amministrazione comunale Spiez

Scuole primarie Berna

Hotel Metropole Berna

Dufourstrasse Berna

Villa Jacob St. Gallo

Villa Schlund-Elsaesser, Kirchberg

Casa familiare Riddes

Kramgasse Berna

ULTIMA PAGINA

Pianificazione e consulenza

Catalogo ornamenti

VM BUILDING SOLUTIONS

VMZINC

Più che una professione - un mestiere

Caro lettore,

Realizzare ornamenti con materiali di alta qualità come lo zinco e il rame è più di una semplice professione. Si tratta piuttosto di un mestiere di alto livello. Questa tradizione e un sapere fare sono vissuti nel nostro "Atelier d'Art Français" da oltre 160 anni.

Il lattoniere si immerge in un altro mondo, come in un viaggio a ritroso nel tempo. Ogni progetto è una nuova sfida, che richiede talento artistico e abilità artigianale da parte di tutti i partecipanti. Gli edifici elencati vengono ristrutturati.

Nuove tecniche, strumenti all'avanguardia e tecnologia di punta rendono possibile la perfetta riproduzione degli ornamenti. Si possono utilizzare scansioni, file 3D, foto, progetti o disegni.

Notre production flexible nous permet de développer de nouveaux modèles et de répondre ainsi aux souhaits des architectes et des conservateurs de monuments.

La nostra produzione flessibile ci permette di sviluppare nuovi modelli per soddisfare le esigenze di architetti e conservatori. Un mondo ricco di artigianato nobile e fiero, cime di tetti, occhi di bue e abbaini, vasi decorativi, banderuole, corone di colmo, teste di drago..., tutto è realizzato con grande attenzione ai dettagli.

Claudio Raetzo
Maestro lattoniere certificato
Assistente tecnico
Pianificazione ed esecuzione

In collaborazione con il progettista e l'esecutore, creiamo prima uno schizzo a partire da vecchi modelli esistenti, poi una matrice e infine produciamo i nuovi splendidi ornamenti.

Non solo vi supportiamo nella progettazione, ma vi assistiamo anche nell'installazione.

In questo numero di VUES DU ZINC vi mostriamo solo alcuni progetti realizzati.

Scuole primarie Bern
vedere pagina 5

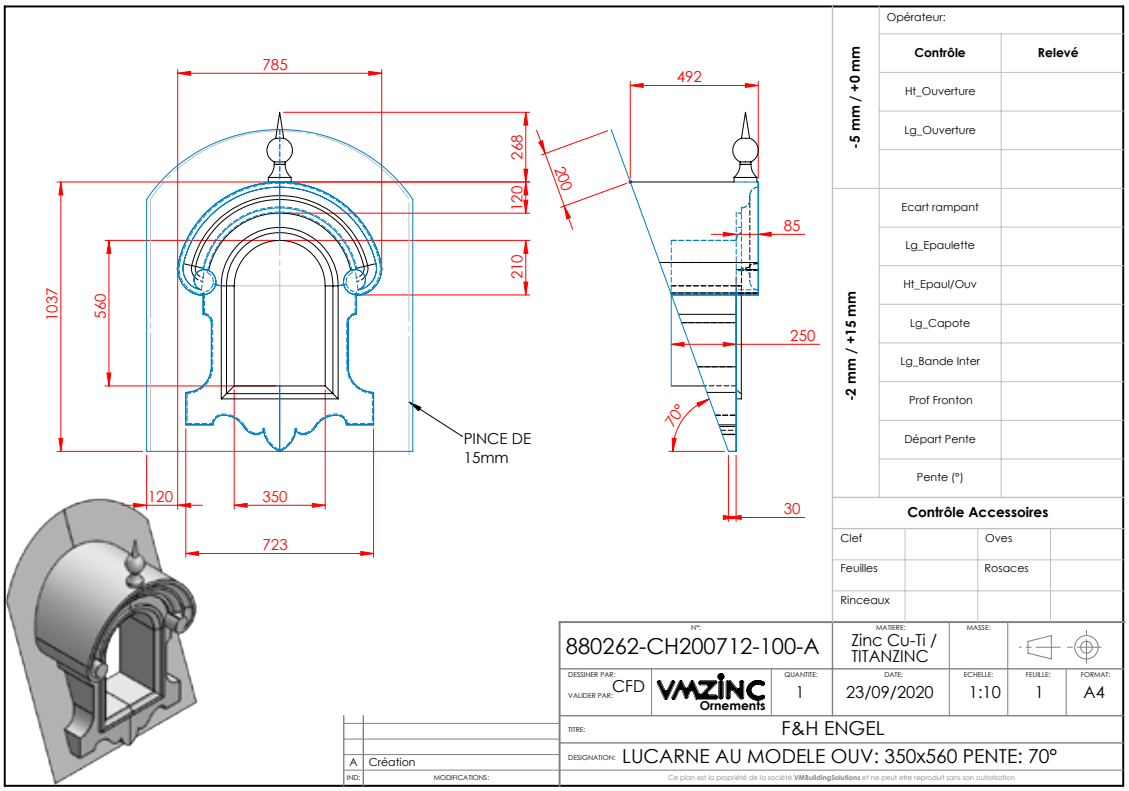

1. Ornamento esistente da ristrutturare

2. Ricostruzione basata sul vecchio modello

Steinerstrasse Bern

Lattoniere	Lattoniere Mäusli AG, Berna
Tecnologia	Abbaino
Materiale	VMZINC Naturale

Progetti

La guglia è stata ricostruita in modo fedele all'originale ed è alta 5 metri.

È stato consegnato in tre parti e messo in opera con una piattaforma di sollevamento.

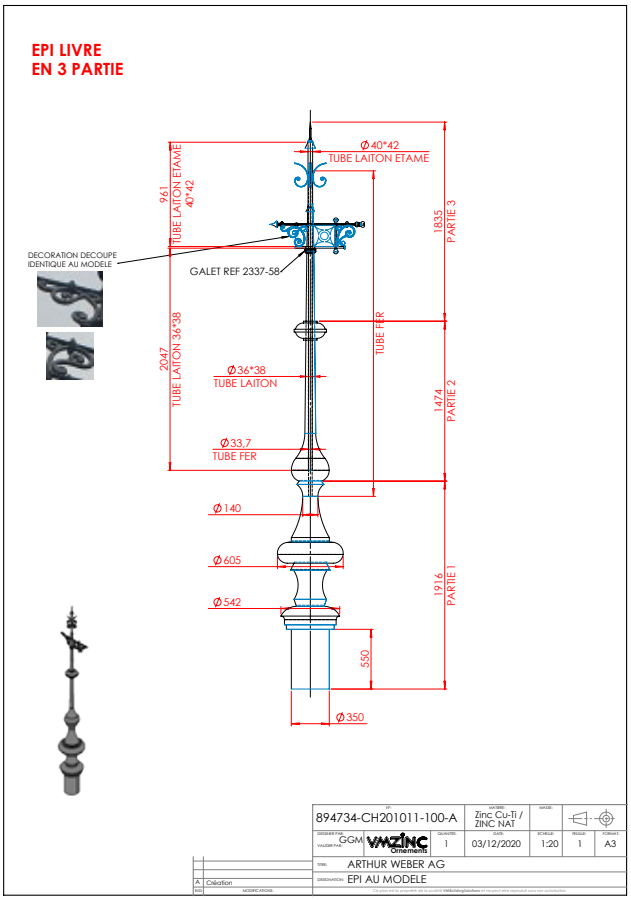

Amministrazione comunale Spiez

Architetto	Gafner Architektur und Planungen, Spiez
Lattoniere	Lattoniere Schuhmacher, Spiez
Tecnologia	Guglia
Materiale	VMZINC Naturale

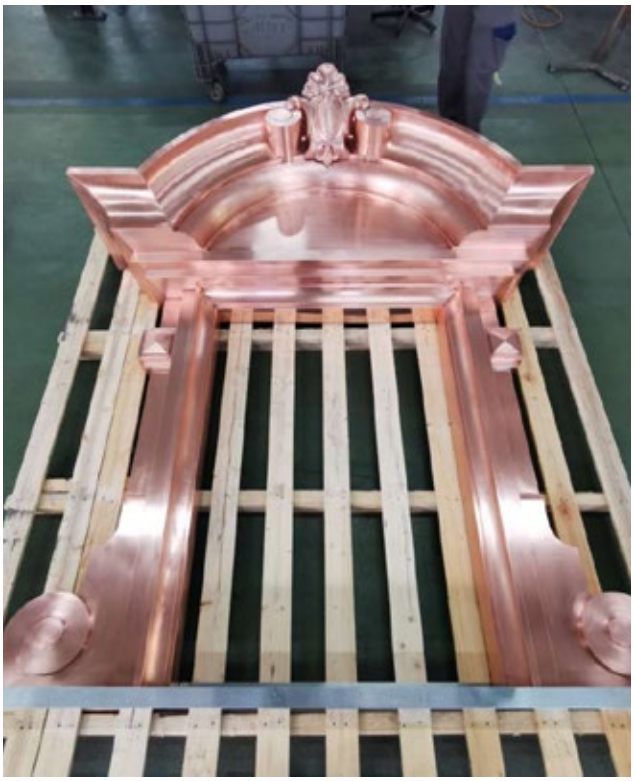

Il progetto definitivo per la realizzazione delle 10 fronti abbaini dei portelli è stato redatto in base ai disegni e alle misure fornite dall'architetto e dal servizio di conservazione dei monumenti storici.

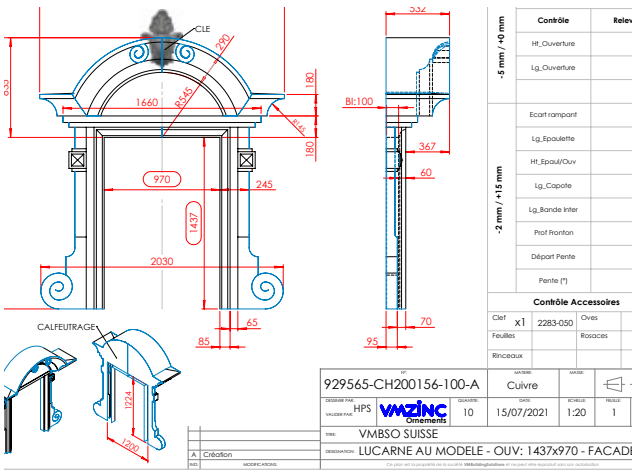

Scuole primarie Bern

Architetto	GSJ Architekten, Solothurn
Lattoniere	Bernaroof AG, Bern
Tecnologia	10 pezzi abbaini
Materiale	Rame

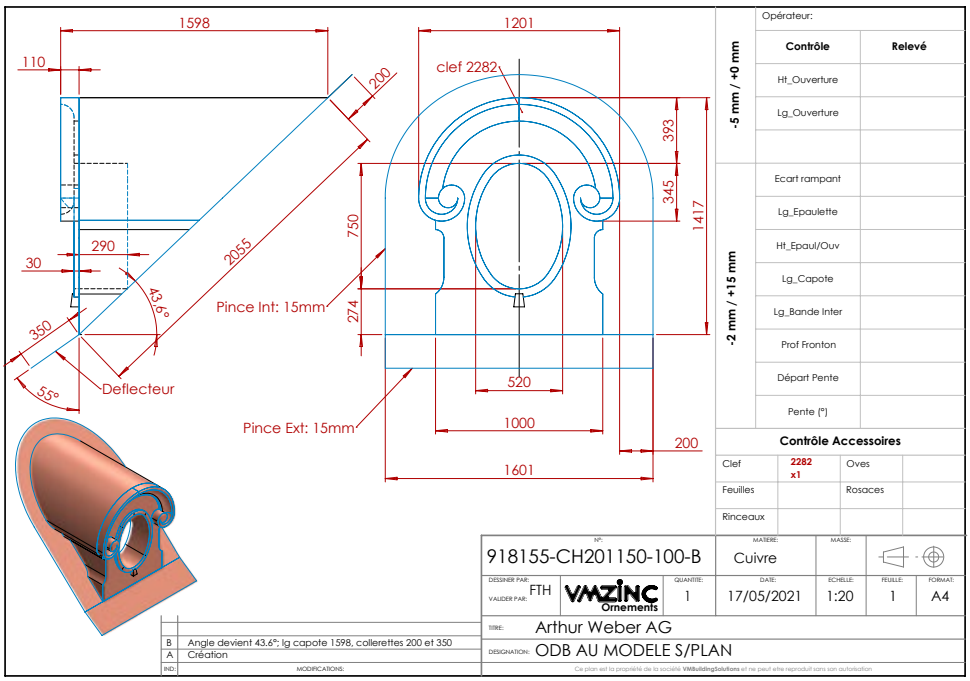

Hotel Metropole, Zeughausstrasse, Bern

Architetto	Burckhardt + Partner AG, Berna
Lattoniere	Ramseyer + Dilger AG, Berna
Tecnologia	2 Occhio di buef
Materiale	Rame

1. Ornamento esistente da rinnovare

2. Realizzare un piano secondo il vecchio modello

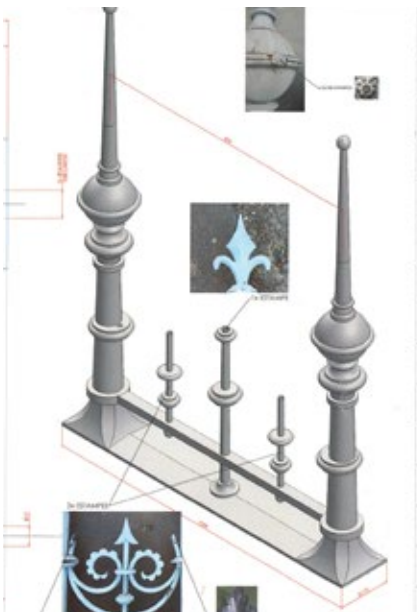

3. Riproduzione del nuovo ornamento

In questo progetto sono state ricostruite varie parti ornamentali sulla base di vecchi modelli, foto e schizzi.

Il diametro della cupola è di oltre 2,7 metri.

Dufourstrasse, Bern

Lattoniere	Jost Spenglerei AG, Bern
Tecnologia	Crinale, Guglia, Elemento della torre
Materiale	VMZINC Naturale

Progetti

Questa villa di 3600 tonnellate è stata spostata di circa 20 metri in un'azione spettacolare e con grande sforzo.

I 32 elementi di colmo hanno una lunghezza di circa 1 metro e sono montati con barre di fissaggio.

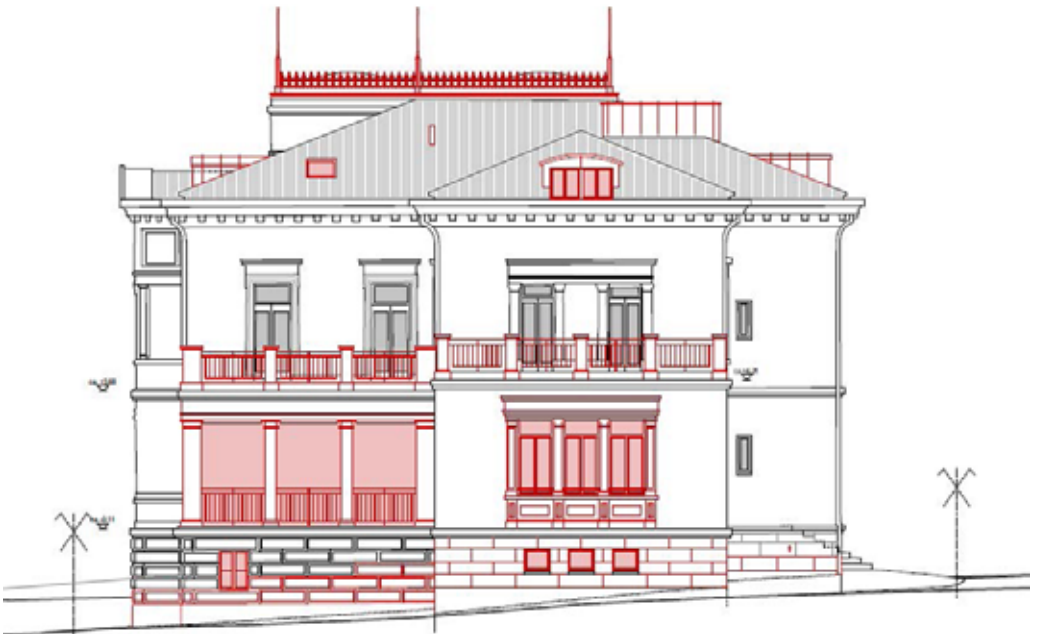

Villa Jacob, St. Gallen

Architetto	Gemperli Stauffacher Architektur GmbH, St. Gallen
Lattoniere	Grob AG Gebäudehülle, St. Gallen
Tecnologia	32 Crinale e Guglia
Materiale	Rame

Sono elencati molti progetti di ornamenti.

I vecchi ornamenti esistenti vengono trattati con cura e ci servono per misurare e ricostruire i nuovi ornamenti.

Villa Schlund-Elsaesser, Kirchberg

Architetto	A+W Architekten AG, Kirchberg
Lattoniere	Aeschlimann Dach- und Spenglertechnik AG, Burgdorf
Tecnologia	Occhio di bue e vasi
Materiale	VMZINC Naturale

L'intera struttura del tetto, comprese le coperture in scandole e le botole, è stata costruita in loco e poi posizionata e fissata direttamente sulla torre con una gru.

Casa familiare Riddes

Pianificazione ed esecuzione	Philippe Chavanne, Riddes
Tecnologia	Scandole e un abbaino
Materiale	QUARTZ-ZINC®

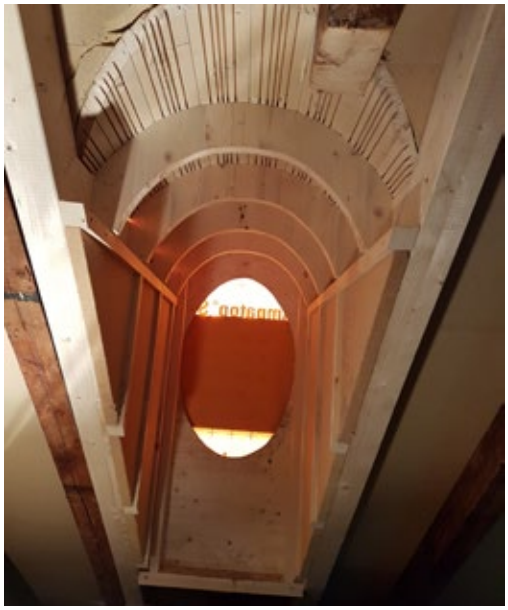

Anche la sottostruttura e l'interno in legno dei boccaporti sono importanti.

Ciò richiede una buona preparazione da parte di tutti i soggetti coinvolti.

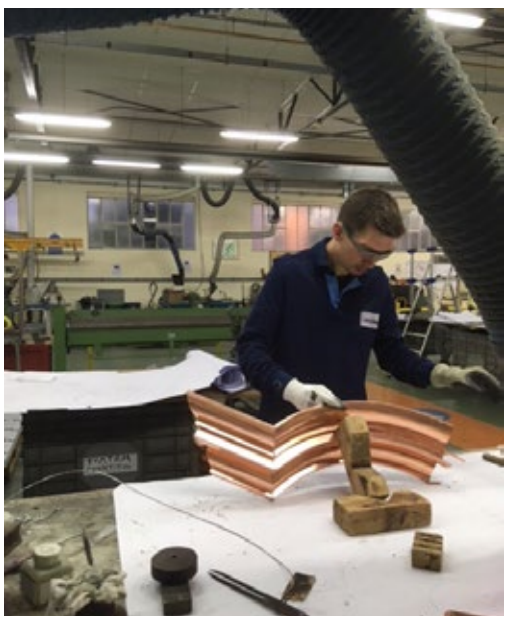

Casa plurifamiliare Kramgasse Bern

Architetto	ARGE Aefa Architekten AG und studio I-e, Bern
Lattoniere	Guggisberg Dachtechnik AG, Wabern
Tecnologia	Abbaino
Materiale	Cuivre

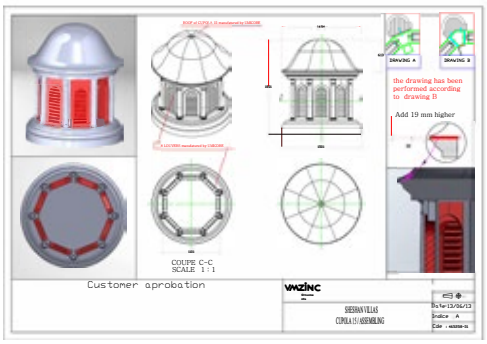

Design

Offriamo piani e consulenza per intere gamme di prodotti. Riproduzioni fedeli all'originale, ornamenti per tetti ottimizzati, sviluppi speciali e prodotti standard sono realizzati esclusivamente a mano e in dimensioni reali prima della produzione. In questo modo possiamo riprodurre meglio i dettagli, ottenere una maggiore precisione nell'assemblaggio e produrre serie perfettamente uniformi. I piani vengono sottoposti all'approvazione prima della produzione.

Se necessario, è possibile creare un piano con la struttura di supporto insieme al cliente.

Metallo

I nostri prodotti sono realizzati in metallo VMZINC® Naturale, QUARTZ-ZINC®, ANTHRA-ZINC®, AZENGAR® o rame. Lo zinco e il rame sono metalli non ferrosi che formano una patina protettiva che li rende una soluzione duratura per il vostro progetto.

Poiché gli ornamenti e le applicazioni per tetti VMZINC sono realizzati con lo stesso materiale, si integrano in modo molto armonioso.

Lo spessore del metallo utilizzato si adatta ai requisiti di stabilità e durata.

Goffratura

Grazie alle nostre esclusive tecniche di goffratura, i nostri operai metallurgici sono ingrado di progettare qualsiasi goffratura.

Queste attrezzature speciali, combinate con artigiani altamente qualificati e leghe più morbide, ci permettono di produrre pezzi notevoli e dettagliati.

La nostra biblioteca di stampe storiche fa rivivere i secoli passati.

Ordinate il nostro catalogo e immergetevi nel mondo dell'arte ornamentale.

Ordinate : info@vmzinc.ch

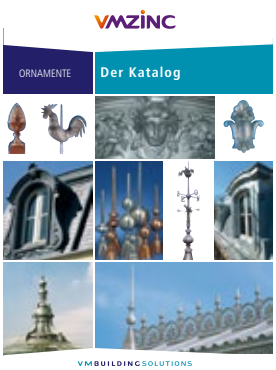

info@vmzinc.ch

www.vmzinc.ch

VM BUILDING SOLUTIONS